附錄四：

精緻教育

臺北市優質學校經營手冊

臺北市政府教育局編印

局長序

臺北市在企圖蛻升為國際化都市進程中，教育的「優質、卓越、精緻、創新」發展，不僅是因應國際化的政策取向，也是奠定國家競爭力應走的方向。正因為體認到臺北市必須與國際接軌的處境，做為國家首善之區的前瞻、領航角色，以及高水準市民對於臺北市教育發展的期待，個人在就任臺北市政府教育局局長後，即以「全人教育、生命教育及終身教育」為發展主軸，「以精緻教育為核心，潛在課程為半徑，畫出人性化的教育同心圓」為理念取向，希望透過教育，讓臺北市的學生經歷更精緻、美好的教育過程，奠定每一位學生良好的競爭力基礎。

品質是價值與尊嚴的起點，臺北市的「優質教育」是一種紮根的教育，目的在讓所有孩子都能就其資質，盡其潛能的發展，不僅追求政策最基本的「公平」價值，更要把孩子的「潛能性」化為「實在性」，幫孩子「知自己」、「把每個孩子帶上來」；「卓越」是一種時時求好、持續超越的心態，「卓越教育」同時兼顧顯著課程與潛在課程的影響，重視教育發展結果的實際成效；「精緻教育」則強調過程的績效與達到卓越品質的手段施為；而「創新教育」則著重培育具有創新思維及能力的世界公民。臺北市精緻教育政策的實踐係以優質學校的建構開始，希望逐步落實在學校實體上。

美國學者對於何謂教育卓越（educational excellence）曾從工業經濟時代至服務導向經濟時代提出六種觀點，包括：從政治經濟學取向，認為卓越是指學校如何能增進國家的政治經濟優勢；從生產力取向，指學校如何有效地轉化輸入為輸出，從附加價值取向，指學校如何有效地促進個人發展；從製造者與消費者取向，認為決定於製造者（老師）與消費者（學生）的品質；從內容取向，認為是由課程的品質與範疇來判斷；從折衷取向，認為應由各個層面來評鑑，包括效率、效能、參與者的特質等。無論何種取向，教育的卓越與否，終究要顯現在學校實體上。

優質學校指標的建構，首先要感謝所有「指標研發團隊」專家群的研發成果，其次要感謝本市教師研習中心劉智雄主任、蔡長艷博士支援辦理「指標釋義領導者研習」，宣導優質學校理念，同時感謝所有參與經營策略撰寫的校長，在繁忙的校務經營之餘，仍能群策群勵地為本市的學校經營事業貢獻心力。

此外，要感謝「綜合統整小組」針對手冊內容所進行的整合、潤飾工作，國立臺灣師範大學張明輝教授、臺北市立師範學院吳清山教授之審閱與指教。最後，本局陳副局長益興、督學室洪主任坤森、參與策略研發的督學及所有教研中心同仁的全心投入，在此併致由衷謝忱。

本手冊對於校長同儕之間具有相互激勵、學習借鏡的作用，對於新上任的校長尤其具有參照、引導的效果，不僅是本市重要的研發成果，亦是其他縣市亟欲參考的作品。藉由它的指引、協助，希望就此展開臺北市優質教育的未來，讓優質的學校普遍呈現。

臺北市政府教育局局長 吳清基 謹識

中華民國九十三年十月

目　　次

壹、研發經過 128
貳、使用通則 129
參、優質學校指標 130
肆、優質學校經營策略 133
一、領導 134
（一）道德領導 134
（二）趨勢領導 135
（三）專業領導 136
（四）整合領導 138
二、行政管理 139
（一）知識管理 139
（二）e化管理 141
（三）品質管理 144
（四）績效管理 146
三、課程發展 148
（一）系統規劃 148
（二）有效執行 149
（三）落實評鑑 152
（四）持續研發 152
四、教師教學 154
（一）專業教學 156
（二）創新教學 156
（三）有效教學 158
（四）活力班級 159
（五）良師典範 160
五、學生學習 161
（一）學會認知體驗 161
（二）學會悅納自己 163
（三）學會尊重別人 164
（四）學會負責做事 166
（五）學會生涯發展 168
六、專業發展 170
（一）計畫專業成長 170
（二）從事教育研究 171

（三）建立教學檔案 172
（四）參與學術活動 173
（五）評估進修成果 174
七、資源統整 175
（一）家長正向參與 175
（二）家長多元參與 176
（三）善用社區資源 177
（四）引導社區發展 178
八、校園營造 179
（一）安全校園 179
（二）人文校園 181
（三）自然校園 182
（四）科技校園 184
（五）藝術校園 185
（六）健康校園 186
九、學校文化 187
（一）共塑願景 187
（二）全員參與 189
（三）團隊合作 192
（四）和諧溫馨 194
（五）持續創新 197
（六）永續發展 199
附錄：研發人員名單 201

壹、研發經過

「優質學校指標」與「精緻教育—臺北市優質學校經營手冊」的研發，從九十二年十月召開第一次專案小組會議起，經過無數次學者專家與各校校長的精心擘劃、切身參與，研訂出由宏觀而微觀的教育藍圖，在系統架構的專業思維中呈現了細膩具體的可行策略，研發過程包含三個階段：

一、專家小組研擬階段

九十二年十月至九十三年元月由臺北市政府教育局吳局長清基與陳副局長益興主持召開五次專案小組研究會議，以專案諮詢方式進行，學者專家—吳清山教授、林天祐教授、張明輝教授、洪榮昭教授；中小學校長代表—黃三吉校長、許銘欽校長、羅美娥校長、吳武雄校長、徐月娥校長；臺北市教師研習中心劉智雄主任、蔡長艷組長、徐作蓉助理研究員；以及教育局人員—曾燦金專門委員、李珀玲校長、章菁老師等人於會中研擬分析優質學校的特色，經教師研習中心彙整為「優質學校指標」，發展經過如下：

（一）九十二年十月三十日在市府大樓文化體育園區籌備處第一次開會，討論研究計畫內涵。

（二）九十二年十一月十四日在永安國小第二次開會，討論由黃三吉校長和許銘欽校長提出的臺北市優質學校之重要指標。

（三）九十二年十一月二十八日在新生國小第三次開會，繼續討論臺北市優質學校建構雛型。

（四）九十二年十二月十九日在弘道國中第四次開會，建構臺北市優質學校之內涵草案。

（五）九十三年一月十五日在新興國中第五次開會，正式確立臺北市優質學校之內涵。

二、校長團隊參與階段

臺北市優質學校指標內涵確立後，九十三年六月委請臺北市教師研習中心辦理「優質學校指標釋義」領導者研習，教育局科室主管、督學以及各公私立高中職、國中小校長於研習中分成「領導」、「行政管理」、「課程發展」、「教師教學」、「學生學習」、「資源統整」、「校園營造」、「專業發展」、「學校文化」等九組，針對優質學校指標進行討論、凝聚共識，並於九十三年七月至八月進行優質學校指標理念與經營策略的撰寫，經臺北市教育研究發展中心彙編為「精緻教育—臺北市優質學校經營手冊」初稿，提送校長會議討論，各級學校校長熱烈提供建言。

三、綜整小組統合階段

九十三年九月由臺北市政府教育局陳副局長益興召開兩次「精緻教育—臺北市優質學校經營手冊」綜合統整小組會議，針對各方建議進行綜合統整與檢視修訂，九十三年十月由臺北市教育研究發展中心彙整並送請張明輝教授與吳清山教授審閱後印製出版，期待藉著優質學校經營手冊的付梓，深化精緻教育，發揚優質學校理念，達成優質、卓越、精緻、創新的教育願景。

貳、使用通則

本手冊之使用可分為一、共同願景；二、基本信念；三、適用對象；四、貫徹政策；五、本位管理；六、配合層面；七、相輔相成；八、具體作為等為其通則，茲分別敘明之：

通則一：共同願景

臺北市優質學校指標與經營策略，其共同願景在於：以優質學校辦理優質教育，以優質教育培養優質人才，以優質人才建設優質國家，進而實現永續發展、優質卓越的人類社會。

通則二：基本信念

臺北市優質學校指標與經營策略，其基本信念有九：

（一）確立好學校的具體指標。

（二）明訂好校長的領導典型。

（三）期許好教師的專業表現。

（四）規範好學生的應然學習。

（五）提供學生適性發展的教育環境及公平正義的教育機會。

（六）創造豐富多元的教育活動，穩實潛移默化的教育過程。

（七）強調教育過程的績效。

（八）注重全方位的學校經營管理，而非選擇性的偏向發展。

（九）發展具有國際競爭力的典型學校。

通則三：適用對象

本手冊適用於本市各級公私立學校。

通則四：貫徹政策

本手冊之使用，係在貫徹本市下列重要教育政策：

（一）臺北市教育發展綱領

（二）各類教育白皮書

（三）精緻教育政策

通則五：本位管理

本手冊之使用，尊重學校本位管理原則，各級學校可依其資源、特色、經費、人力與物力等條件進行調整，使更具發展彈性，並更切合各校之需求。

通則六：配合層面

臺北市優質學校指標與經營策略，其有效執行有賴下列各層面的緊密配合：

（一）人力層面：不斷追求優質的校長、教師、家長與學生。

（二）政策、法令層面：穩健合宜、與時俱進的教育政策與法令。

（三）社會文化層面：傳承與創新兼顧、本土與國際並重的社會文化。

通則七：相輔相成

臺北市優質學校指標與經營策略，其推動與成效，從領導以迄學校文化，每一項目的與作為，所有學校教育工作責任者，都有權責，都具影響力，都是成就優質學校

的重要因素，無論整體學校的營運或個別班級的經營，主管教育行政機關、學校校長、主任、組長、教師及職員工、學生家長，都具有相輔相成的角色與功能。

通則八：具體作為

臺北市優質學校指標與經營策略，其具體作為應有：

（一）主管教育行政機關應列為教育施政重點，並為教育視導核心要項。

（二）各級學校應按年度訂定具體實施計畫，並核實編配預算支應。

（三）各級學校應審度其校務情況與職能，重視文化傳承，考量當前社會需要並前瞻未來發展，為釐訂實施計畫之原則。

（四）各級學校於研訂與推動實施計畫時，宜諮詢相關學者專家、教師與家長之意見，俾臻周密完備。

（五）各級學校於擬訂及推動工作時，應結合相關政府單位、夥伴學校暨民間組織團體之力量，以擴大影響層面，恢宏工作成果。

參、優質學校指標

一、緣起

「優質教育」是一種紮根的教育，其作為是要提供給孩子「適性」發展、「潛能」發揮的機會，讓學生都能人人就其資質，然後「盡」其潛能的發展，把孩子的「潛能性」化成為「實在性」，亦即，幫孩子「知自己」，「把每個孩子帶上來」。

臺北市是全國首善之區，是我國邁向國際化、現代化的領航，教育工作的發展和改革必須掌握正確方向，打造優質教育環境，培育適性全能的人才，才能奠基國家競爭力，使臺北市在廿一世紀成為國際大都會。因此臺北市政府教育局乃研發優質學校指標作為各級學校經營的依據。

二、優質學校指標

一所優質學校係指學校在各方面均有良好的績效。包括校長的領導、學校的行政與管理、課程發展、教師教學、學生學習、全體教職員之專業發展、資源統整、校園營造以及學校的文化和價值等。

教育指標之意義是作為評估教育運作之預期結果的具體項目及描述教育系統重要特徵的具體事項。優質學校指標（詳如圖一）的發展與建立，係以「輸入—過程—輸出」系統模式作思考，從學校行政領導開始，透過學校全員參與運作，形塑學校文化，進而達到經營優質學校之目標。

輸入要項：領導（道德領導、趨勢領導、專業領導、整合領導）。

過程要項：行政管理、課程發展、教師教學、學生學習、專業發展、資源統整、校園營造、學校文化。

輸出要項：優質學校。

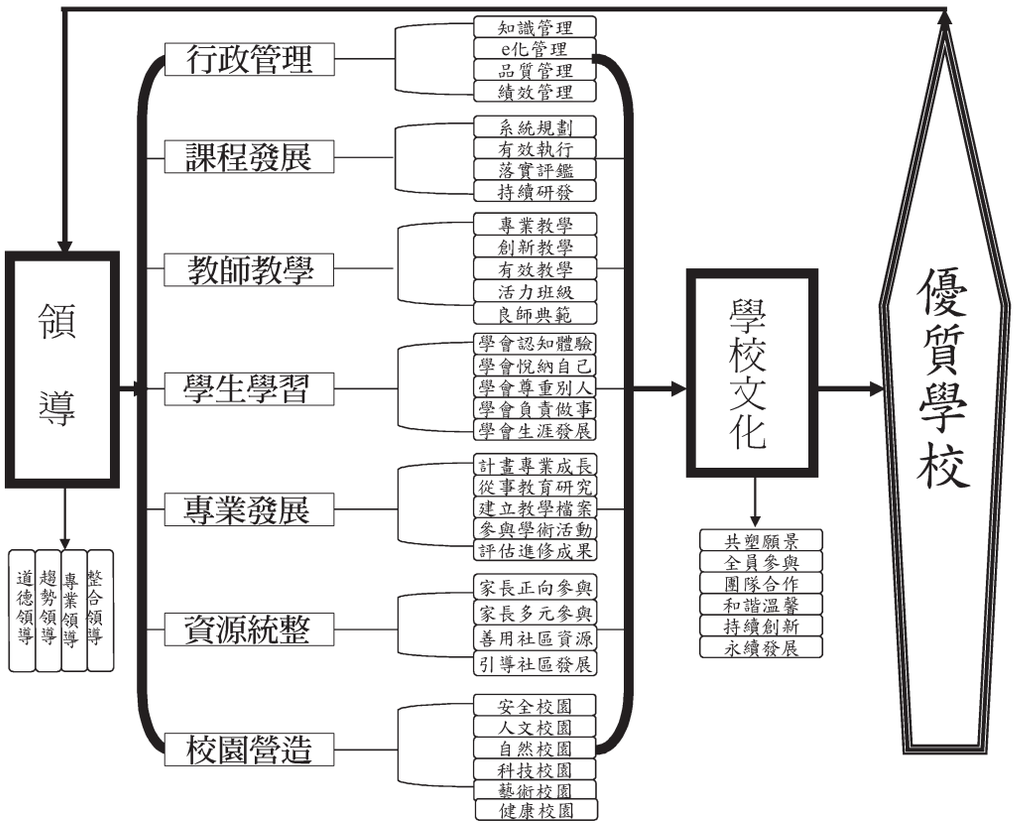

圖一：優質學校指標

資料來源：出自「優質學校指標研究團隊」

三、優質學校指標在學校的應用

優質學校指標可作為指引學校教育運作、呈現教育標竿的具體項目，各校應將「優質學校指標」視為「目標」，在每個指標下訂定學校未來發展之長、中、短程計畫，透過引領及標竿作用，匯聚學校行政人員、老師、學生及家長的力量，朝優質學校目標邁進。

優質學校之具體作為在提供孩子適性發展、潛能發揮的環境，提供公平與正義的教育機會，創造豐富而多元的教育活動，提倡潛移默化的教育過程，培養兼具知性與感性的國民，提供一個純淨化的優質環境。因此學校必須強調資源使用的效益，以及教育過程的精緻，而非僅是部分教育目標的選擇性發展。從教育願景、學校教育目標、處室經營目標、教師教學目標到學生學習目標做整體性的規畫其概念分析架構詳如圖二。

各級學校應以「優質學校」為首要任務，同時對於學校視之為「特質」，教師視之為「標準」，學生視之為「進步」,家長視之為「需求」之標的,亦應有妥切、適時之回應與協同努力。應用時可作如下思考：

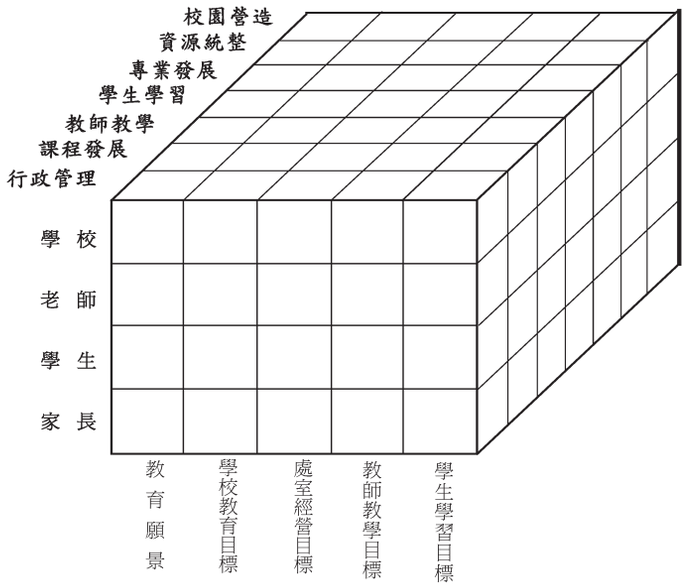

圖二：優質學校指標概念分析架構

資料來源：出自「優質學校指標研究團隊」

（一）學校方面

將「優質學校指標」視為「特色」，以展現學校教育品質。透過道德領導、趨勢領導、專業領導與整合領導，讓學校中每一個人、每一件事，以及每一個時間都能持續品質改善，營造安全校園、人文校園、自然校園、科技校園、藝術校園、健康校園。

在課程研發上要系統規畫、有效執行、落實評鑑、持續研發課程；在學校行政上透過知識管理、e化管理、品質管理、績效管理履行他們的法職權與責任；並在學校發展目標的共識下，充分的「溝通」，建立共塑願景、全員參與、團隊合作、和諧溫馨、持續創新及永續發展之學校文化。

（二）教師方面

將「優質學校指標」視為「標準」，訂定學生學習機會、學習內容、以及學習成就三方面的標準，教師必須致力於計畫專業成長、從事教育研究、建立教學檔案、參與學術活動、評估進修成果，並依此作專業教學、創新教學、有效教學、活力班級、良師典範，以符應所有學生的需求，深植學校教師的教學態度，內化其教學動機，進而提昇其教學效能。

（三）學生方面

將「優質學校指標」視為「進步」，精益求精、止於至善。要讓學生學會認知、學會悅納自己、學會尊重別人、學會負責做事及生涯發展，學生不僅學到知識、情意和技能，更重要的要讓學生能夠思考，有效的建構其知識和培養其能力。並對於學習具有高度熱誠，有高度動力願意學習更多知識的態度與行為。

（四）家長方面

將「優質學校指標」視為「需求」，以滿足學生及家長的教育需求。並和家長建立良好的夥伴關係，讓家長了解如何支援學校活動與協助學生們的發展，家長正向參與、家長多元參與、善用社區資源、引導社區發展以促進學生們的學習，鼓舞學生們的成就與發展。

肆、優質學校經營策略

<table>
<tr><td>指標向度</td><td>領　　導</td><td>指標名稱</td><td>道 德 領 導</td></tr>
<tr><td>指標理念</td><td colspan="3">道德領導，係指領導者以其高尚的道德修養，以身作則，發揮影響力，引領組織成員，建立成員義務感、責任心與正確的價值觀，為組織目標而奉獻，共謀組織的永續發展。教育是道德事業，其目的在培養才德兼備的學生，教育問題多涉及價值判斷和倫理信念，因此在教學和行政措施上採道德領導更具意義。</td></tr>
<tr><td>經營策略</td><td colspan="3">一、 具有高尚的道德修養
（一）品格高尚、謙沖為懷、堅持專業、正直廉潔、以德服人。
（二）具備道德推理能力，強化教育行政專業倫理知能。
（三）勇於反省、批判與改善學校內不合理的作為。
（四）以學校整體利益為優先考量，不假公濟私、因私忘公。
二、 凡事以身作則
（一）處理校務時會秉持公平正義原則。
（二）依法行政，不接受不當的賄賂與招待。
（三）重視操守，言行舉止足以為師生表率。
三、 發揮道德關懷
（一）成員有困難時表達誠摯的關懷，誠懇傾聽成員心聲。
（二）尊重成員的人權及尊嚴，確保成員言論自由，鼓勵成員勇於批判。
（三）創造專業互享氣氛，和同仁分享處理道德問題的心得，並善待弱勢成員。
四、 營造學校經營的道德目標，共塑願景
（一）與成員共同建立學校教育的核心價值信念。
（二）與成員共同建構「學校倫理準則」，實踐專業倫理。
（三）視成員為生命共同體與其並肩努力，共享願景。
五、 建立有倫理的學校文化
（一）依據學校典章制度，做決定時信守正當的承諾與行事準則。
（二）堅持道德教育理念，不受不當壓力與私利影響。
（三）建立道德困境解決模式，協助成員處理道德問題。
六、 在校園實踐道德使命
（一）知人善任、充分授權、擴大成員參與、分享校務決定機會。
（二）積極肯定成員能力與才華，增進教育專業知能。
（三）在師生互動及課程教學中，落實道德價值觀。
七、 結合社區實施道德領導
（一）邀請家長及社區民眾融入學校教育網絡系統，成為學校道德教育最佳夥伴。
（二）善用家長資源辦理道德體驗營或社區服務活動，豐富親師生累積道德經驗。
（三）結合宗教、民間團體、企業和媒體資源，合作辦理各項活動，提升成員道德修養。
（四）領導者發揮統合綜效及支持、諮商、服務與引導功能，以落實道德領導。</td></tr>
</table>

指標向度	領　　導	指標名稱	趨勢領導
指標理念	趨勢是世代變化中的明顯現象，是擬定學校經營方向與策略時必須考慮的關鍵要素；掌握趨勢即能掌握先機，掌握先機，即能取得領先。 考量學校經營的趨勢宜包含學校、教師和學生三個層面；從學校革新的趨勢中思考組織的變革，並採取必要的輔助策略；從教師專業發展的趨勢中，提供必要的協助與激勵措施；從學生特質的變化中，採取必要的輔導與成長的協助。 領導者須能以前瞻性眼光，掌握趨勢，洞察事理；透過智慧的思考，擬定學校發展的明確願景，發展合宜的經營策略，營造溫馨的校園氣氛，提供優質的教學平台，建立激發學生潛能發展的優良環境。		
經營策略	**一、 倡導激勵措施，樹立典範轉移** （一）促進校園革新，建立標竿學校。 （二）培訓典範教師，提升學校績效。 **二、 提供多元發展機會，成就個人發展舞台** （一）規劃學校本位課程發展，落實學校本位自主管理。 （二）持續進行教育行動研究，落實教師專業成長規劃。 （三）充分提供適性成長機會，啟迪學生多元學習型態。 **三、 熱愛成長土地，永續家園經營** （一）充分利用自然資源，營造綠色校園環境。 （二）妥善運用社會資源，落實社區鄉土教學。 （三）安排主體學習情境，培養愛鄉愛土情懷。 **四、 運用社群學習理念，保持團體成長動力** （一）發展校際策略聯盟，分享經驗。 （二）鼓勵教師群組協同，創新教學。 （三）促進學生合作學習，相互激勵。 **五、 運用資訊科技，全面提升品質** （一）建構校際分享平台，整合校際資源系統。 （二）建置校園資訊網絡，活化多樣教學型態。 （三）善用資訊應用學習，有效提升學習效率。 **六、 掌握時代發展趨勢，開拓國際化新視野** （一）充分利用資訊科技，加強學校國際交流。 （二）鼓勵教師海外考察，擴展教師國際視野。 （三）有效引導流行風潮，促進學生多元學習。		

<table>
<tr><td>指標向度</td><td>領　　導</td><td>指標名稱</td><td>專 業 領 導</td></tr>
<tr><td>指標理念</td><td colspan="3">新世紀的學校經營，必須依社會變遷與社會角色差異因素，洞察學校文化的氣氛和象徵意義，深入檢討及省思校園生態的衝突現象，重新定位校長的領導哲學。校長的專業領導係指校長在行政領導上，藉由合宜的領導風格和專業的堅持，建立學校持久卓越的績效；在教學領導上，提供支持性的教學環境，透過教學視導促進教師團隊合作與成長；在課程領導上，帶領學校教師促進學校課程發展，並建立課程評鑑機制，以展現學校課程發展成果。</td></tr>
<tr><td>經營策略</td><td colspan="3">一、 建立合宜之領導風格與理念
（一）因勢利導，建立合宜之領導管理機制，確保學校教育品質。
（二）暢通溝通管道，建構圓融的對話溝通模式，提供同仁參與校務決定的機會。
二、 制定永續發展的典章與制度
（一）融合社會脈動與發展趨勢，規劃學校未來發展方向。
（二）瞭解學校文化的歷史脈絡與現況，制定學校永續經營之各種規章制度。
三、 推動行政革新並彰顯績效
（一）推動績效導向的行政作為，強化員工績效觀念的行銷與內化。
（二）不斷的自我省思檢討與改進，落實績效目標之評核，提昇行政服務的品質。
四、 運用企業精神有效經營學校
（一）掌握學校經費編列與執行成效，維護與改善學校的軟、硬體設備與設施。
（二）建立知識管理與人才培育系統，整合資源適才適所，提升學校的競爭優勢。
五、 落實教學視導的機制
（一）校長須時時進修，提升教學視導的專業知能與素養。
（二）善用「教學輔導教師制度」，協助實習教師與新進教師提升教學效果。
六、 提供支持性的教學環境
（一）了解教師需求與困境，減輕教師工作壓力，營造安全有序的學習情境。
（二）整合學校、家長、社區資源，建立良好的資源運用與管理系統，提供教師教學上的支援。
七、 注重教學的表現與活動
（一）鼓勵具有教育意義的教學表現與活動，並協調教學計畫與課程活動之實施。
（二）關心學生的學習情形，鼓勵學生多元發展，並對學習落差的學生，提供補救教學。</td></tr>
</table>

經營策略	**八、 促進教師團隊合作與成長** （一）提供資訊與機會，並組織共同成長的教學團隊，協助教師專業發展。 （二）定期辦理教學成果發表與經驗分享活動，激勵教師學習與成長。 **九、 建立學校課程願景，構築學校課程目標** （一）建立學校課程願景並轉化為具體課程目標，以確立課程發展方向。 （二）依據課程願景與目標，規劃學校本位課程並爭取支持與認同。 **十、 強化學校課程組織，發展學校課程計畫** （一）成立課程相關組織，確立各類組織的定位與分工，共同發展學校本位課程。 （二）督促課程發展組織之運作，定期召開會議，制定各領域課程的具體計劃與實作方案。 **十一、強化教師課程專業，鼓勵教師課程改革** （一）辦理課程研習與工作坊，鼓勵教師編製合適教材，提昇教師課程設計的能力。 （二）獎勵教師從事課程行動研究，並與他校形成課程發展策略聯盟。 **十二、建立課程評鑑系統，落實課程評鑑回饋** （一）建構課程評鑑辦法，實施各種課程發展歷程的評鑑，重視學生各項學習成就的表現。 （二）舉辦校內外課程發展成果發表會，編印課程發展成果專書，並建置網路分享平台。

<table>
<tr><td>指標向度</td><td>領　　導</td><td>指標名稱</td><td>整 合 領 導</td></tr>
<tr><td>指標理念</td><td colspan="3">領導者以建設性的方式，提供參與平台，整合校內外的組織與成員，公平分享資源，使組織與成員既能彼此相依，又能維持個別獨立自主性，達成共存、共享、共榮的目標。</td></tr>
<tr><td>經營策略</td><td colspan="3">一、 營造溫馨開放民主的校園氣氛，構築優質的學校組織文化
（一）鼓勵以開放、接納、創新的態度，集思廣益形塑學校願景。
（二）倡導正確教育理念，激勵成員發揮教育愛，用心帶好每一個學生。
（三）藉由依法行政、廣泛參與的運作機制，建立開放、有效能的學校文化。
（四）以服務代替領導，鼓勵代替責備，身教重於言教，發揮潛移默化之效。
二、 暢達溝通管道凝聚共識，發揮群策群勵，促使校務順暢運行
（一）運用學校正式組織及各項會議，擴大參與校務決定機會。
（二）運用學校非正式組織，暢通校內溝通管道。
（三）參與家長會及社區各項會議，廣納各方意見。
三、 周延規劃系統管理，整合校內外資源，期能達成學校美好願景
（一）建立校內人力、家長人力及社區人力等資源庫。
（二）建立校內外場地、圖書、設備等資源庫。
（三）建立並靈活運用其他資源庫。
（四）整合運用各項資源，發展學校與社區合作及學校群組關係。</td></tr>
</table>

指標向度	行政管理	指標名稱	知識管理
指標理念	學校教育人員為知識工作者，如能透過對知識進行蒐集、組織、儲存、傳播、轉化、分享、運用與創新，則能提升學校行政的效能。學校行政管理，以知識管理的觀念為主軸，以e化管理為工具，在流程中重視品質管理，對於結果重視績效管理，總體的表現即是優質的學校。		
經營策略	**一、 成立學校知識管理部門** （一）成立知識管理推動小組，訂定實施計畫，分配工作任務，專責知識管理推行業務。 （二）規劃、推動、規範知識管理的流程與期程。 （三）訂定使用知識管理的成效考核與獎勵制度。 （四）建立學校知識分享之文化。 **二、 培訓組織成員具備知識管理的素養** （一）強化學校主管人員具備知識管理之理念，以成為推動學校知識管理之主力。 （二）辦理知識管理相關研習，培養知識管理之知能。 （三）實施知識管理能力檢定與分級。 （四）成立學習社群或社團，進行知識管理行動研究。 **三、 建置安全暢通的校園網路** （一）建置校園網際網路。 （二）充實校園知識資料庫。 （三）設置攝影棚拍攝數位教學影音資料檔。 （四）各處室均有專人負責網頁之維護與更新。 （五）運用教師電子研習護照。 （六）置資訊組長與系統工程師，處理硬體、軟體事宜。 （七）成立校友會及退休教師（同仁）網站。 （八）開闢網路聊天室，電子佈告欄…。 （九）建置線上教學系統。 （十）建置線上學習系統。 （十一）建置線上親師交流系統。 **四、建立學校知識儲存、傳播分享與運用的平台** （一）製作各處室網頁。 （二）製作各領域專屬網頁。 （三）製作教師個人網頁。 （四）成立班級網站。 （五）成立家長會網站。		

經營策略	（六）建置知識資源庫，即教學(教師)、學習(學生)、行政及社會資源知識資源庫。 （七）建構知識地圖索引系統，方便查詢。 **五、 建立知識轉化與創新的機制** （一）建立各學科(領域)教材模組。 （二）定期辦理教學成果發表與展示，進行專業分享。 （三）鼓勵教師以小組合作方式參與行動研究、課程發展，以創新知識。 （四）記錄本校典範教師、職員、工友之影音檔。 （五）編輯學報彙集教師研究成果，以分享同儕。 （六）重大慶典、活動應建立詳實之計畫方案、優缺點檢討、改進意見之數位影音紀錄檔。 （七）行政人員承辦之業務，於學年結束後，定期燒錄光碟存檔列入移交。 （八）辦理新進教師(職工)之定向研習。 （九）營造團隊學習、知識分享的學習文化。 （十）各處室行政人員與各科(領域)教師輪流提供資訊分享予全校同仁。 **六、整合校內外知識網路** （一）與同級學校建立策略聯盟。 （二）與大學建立合作夥伴關係。 （三）與產業界建立合作關係。 （四）運用教育行政機關現有教學資源網站。

指標向度	行 政 管 理	指標名稱	e化管理
指標理念	近十餘年來資訊科技快速發展無遠弗屆，建構數位化的學校內部行政管理系統與學校外部的資源支援系統實為當務之急，對於學校教學、活動與行政業務，提供「經濟的、有效的、完備的、適切的」服務、協助與研究發展，方足以奠定學校「品質管理、知識管理、績效管理」的堅實基礎。		
經營策略	**一、 建立學校e化管理的組織制度** （一）配合學校中長程發展計畫，訂定e化管理配套計畫。 （二）建立資訊硬體設備管理與維護制度。 （三）建立資訊軟體使用管理制度。 （四）組成推動e化種子教職團隊。 （五）發展師生家長「資訊社群」，並和相關學校或社團成立「資訊夥伴團體」。 **二、 充實優質的e化管理基礎環境** （一）具體執行資訊發展計畫： 包括：固定編列年度預算中校務e化相關項目預算比例、定期達成校園「班班有電腦、人人有電腦、人人會電腦、人人有信箱、人人有網頁、處處接電腦」的目標。 （二）充實基礎電腦設備： 設置行政電腦、班級電腦、電腦教室、專科教室電腦等e化管理基礎環境的軟硬體設施。 （三）建立良好的網路環境： 設置校園有線與無線共構的資訊網路環境，方便連上資訊網路、傳輸資訊，達到行政業務網路化、教學資源網路化。 （四）良好的維護與管理： 有專責的人員與組織，有效管理電腦設備與網路環境的維護與運轉，資訊小組中人人會第一級維修，資訊幹部會第二級維修。 **三、 運用完善的網路科技** （一）運用網際網路和校園網路： 運用校園資訊網路、寬頻上網，即時查詢、蒐集、彙整資訊，成為知識素材。 （二）運用電子郵件和電子公文： 應用網路傳輸電子郵件，收發電子公文，達到便利、快速、溝通、傳遞的效果。 （三）運用遠距教學和視訊會議： 結合新興科技，適當運用遠距教學和視訊會議，達到教學、研討與溝通的需求。		

經營策略	（四）建構安全且有效的e化運作環境： 有效防治電腦病毒、防堵系統遭受入侵竄改、防止資料被竊取或不當應用、杜絕校園內不當資訊之流通，並且能有效的正確地備份資料與快速反應系統。 **四、 建置行政與教學資源庫** （一）整合專業之行政資源庫： 整合校內與校外機構之網站資源，建立行政資源庫，提供行政e化使用。 （二）發展專業之教學資源庫： 設置各學習領域資源網站，訂定課程計畫、教學活動設計與學習資源的交流與分享機制，將學校課程計畫、教學活動設計上網，活化教師教學資源交流與分享。 （三）資訊科技融入教學創新教學模式： 利用電腦與網路的特性，於適當的主題與時機，和各學習領域課程結合，活潑教學方式，改善學習成效。 **五、 實施有效率的行政管理** （一）簡化行政管理程序： 透過資訊科技，簡化學校行政管理程序，提升行政效率。 （二）建立數位化管理模式： 訂定校內資訊軟硬體規格、資料交流格式、標準流程，建立校內單位橫向與縱向數位化管理模式。 （三）運用校務行政電腦化系統： 熟悉並能運用行政電腦化系統，建置相關行政資料，鼓勵教職員使用，以提升行政效率。 **六、 提升人員的進階資訊素養** （一）辦理資訊研習： 舉辦及參加校內外資訊專業成長研習，提升教職員之資訊素養，使教學與行政能充分相互支援。 （二）加強訓練課程： 依教師及行政資訊能力需求調查，辦理資訊科技應用能力訓練課程，人人均具有三張以上資訊能力證書（初階），教職員工中一半以上具有五張資訊能力證書（中階）。 （三）辦理資訊素養評鑑： 辦理資訊科技應用能力及資訊科技融入各科教學素養評鑑，有效提升學校人員資訊素養。

經營策略	**七、 達成具體的e化層級廣度** （一）一般校務行政類 包括：網頁建置、辦公室自動化、文書檔案電腦化、網路溝通、網路團體決策、虛擬工作團隊。 （二）教學事務與實習類 包括：學籍管理、課程規劃、教學安排、學業成績管理系統、學習評量題庫、獎學金申請、技能檢定管理系統、特種教室及實習工場管理系統。 （三）學生事務類(含輔導) 包括：學生生活教育與安全教育、德行成績管理系統、校內各項競賽管理系統、家庭電子連絡簿、學生獎懲系統、學生出缺席系統、升學推薦甄選輔導系統、學生群育活動、學生社團等。 （四）總務類 包括：文書與檔案管理、財產管理系統、場地借用登記、電子公告看板、校園安全監視錄影系統、門禁管理、設備維修系統、採購資訊系統、學生獎助學貸款管理。 （五）人事行政類 包括：人事資料管理、教職員工差假管理、薪資管理系統、員工考核及晉級管理、教職員保險管理、教職員任用系統。 （六）會計行政類 會計資訊處理系統(傳票處理、應收帳款、應付帳款等)、預算決算及統計資訊系統。 （七）圖書館類 包括：圖書館自動化系統(編目、流通、查詢等)、影音圖書館系統、數位資料管理系統、線上資料庫。 **八、 建立資訊績效與回饋的檢核機制** （一）縮短原有業務的作業時間。 （二）簡化業務行政作業流程。 （三）提高作業結果的正確性。 （四）減輕體力、精神的負擔。 （五）減輕經濟成本負擔。 （六）精減組織編制員額。 （七）便捷橫向與縱向的業務聯繫。 （八）減少業務移交或轉銜的疏漏。 （九）發揮資源共創分享，凝聚團隊意識。 （十）提高教學成效。

<table>
<tr><td>指標向度</td><td>行 政 管 理</td><td>指標名稱</td><td>品 質 管 理</td></tr>
<tr><td>指標理念</td><td colspan="3">追求卓越的品質是優質學校經營的目標，重視學生、家長、老師的需求，隨時掌握並維持高的滿意度；以學生受教權為最大利益考量，不斷的改善行政運作流程，建立正確的價值觀，持續的創新工作方法與成果，達成學校行政服務「高績效」、「高品質」、「師生家長滿意」與「持續改進」的目標。</td></tr>
<tr><td>經營策略</td><td colspan="3">一、 落實教育訓練課程與形塑全面品質管理(total quality management，TQM)的行政文化
（一）辦理學校行政TQM教育訓練活動。
（二）全面建立行政組織運作之標準作業流程(standard operating procedure，SOP)，並定期演練，檢討改進。
（三）形塑TQM的學校行政文化。
二、 規劃建立學校行政TQM的願景與圖像
（一）配合學校願景與圖像（如：快樂學習、健康成長）。
（二）建立學校行政的願景與圖像（如：績效、服務、前瞻、創新）並予落實。
三、 健全組織運作，發揮最大績效
（一）主管人員親自參與，並身體力行，為品質文化的變革賦予動力。
（二）訂定全面品質管理的推動計畫，並有效落實。
（三）各處室間的溝通協調能把握高度向心力及分工合作情形。
（四）訂定完善的校務發展計畫，並確實執行與考核。
（五）訂定適切的處室年度工作計畫，並確實執行與考核。
（六）學校各委員會的組織及運作正常發揮應有的功能。
四、 整合能力資源，發揮團隊效能
（一）整合教師學經歷、專長、興趣…等，建立教師人力資料庫。
（二）調查具特殊專長之學生，建立學生潛能資料庫。
（三）整合家長及社區各項人力、物力、自然…等資源。
（四）整合行政、教師會及家長會力量，倡導全面參與，強調分工合作。
五、 建立全流程規劃的管理系統
（一）以民主共決方式選定先行試辦之業務。
（二）透過工作分析將工作化繁為簡，讓同仁能照表操作。
（三）建立以作業時程為主，處室分工為輔的全流程作業規劃。
（四）根據全流程作業規劃，編纂手冊以供使用。
六、 建立以學校行政服務對象之需求與滿意為導向的行政管理系統
（一）建立以學校行政服務對象需求為導向的作業規劃。
（二）提供主動敏捷的行政服務，以提高行政服務品質，滿足教師教學需求。</td></tr>
</table>

經營策略	（三）定期檢視教學環境設備，滿足學生學習需求。 （四）掌握家長及社區人士意見，作為校務經營之參考。 （五）建立提升學校行政服務對象滿意度為目標的行政服務規劃。 （六）行政服務兼顧校內服務對象與外部服務對象的需求與滿意。 **七、建立全員參與和團隊合作的管理系統，形塑學習型組織文化，提昇學校效能** （一）規劃教師專業成長活動，進行教師進修、專業經驗分享、專業對話…等活動。 （二）活絡教師研究發展工作，鼓勵教師研究及教學創新。 （三）重視明確分工與團隊合作，校內每一處室及每一成員皆參與推動工作。 （四）編（修）訂學校行政工作職掌表（分層負責明細表），明確責任分工。 **八、建立過程檢核與品質的管理系統** （一）根據行政工作職掌明確分工，將各處室行政業務作業流程標準化，並定期檢核，落實績效責任制。 （二）執行過程參與作業人員（組長、老師、職員、工友）根據作業流程（工作手冊）進行自我檢核。 （三）執行過程督導人員（校長、主任、組長）根據作業流程（工作手冊）進行流程檢核與品質管理。 **九、行政電腦化的建立與應用** （一）充實學校行政資訊化設備。 （二）建立學校行政全面品質管理工作手冊之專屬網頁。 （三）鼓勵充分運用學校行政全面品質管理工作手冊。 （四）行政業務標準化作業流程e化並上網公告。 **十、運用計畫（Plan）、執行（Do）、檢核（Check）、行動（Action）循環並以持續改進為原則的管理系統** （一）定期辦理持續提升學校行政TQM知能之教育訓練活動。 （二）運用P－D－C－A循環並持續改進學校行政作業成效。 （三）成立經常性的評鑑小組，進行評鑑工作。 （四）檢視各項計畫落實情形，並不斷檢討及省思可以精進的策略。

<table>
<tr><td>指標向度</td><td>行政管理</td><td>指標名稱</td><td>績效管理</td></tr>
<tr><td>指標理念</td><td colspan="3">績效管理是一項有系統、持續性的評估過程，透過不斷的改進、調整，以增進組織效能，達成組織的目標。學校績效管理即是藉有效的管理策略，凝聚教育工作同仁的共識，朝向學校教育理想邁進的必要手段。為求靈活運用有限資源，創造更寬廣的教育空間，滿足學習者多元化的需求，優質學校的績效管理必須是重視過程與結果，兼顧質與量的均衡，才能確保優質學校的永續發展。</td></tr>
<tr><td>經營策略</td><td colspan="3">一、 規劃系列教職員工進修活動，提昇學校經營效能
（一）學校有完善的人力資源規劃，並據此進用人員，分配職務，規劃研習進修活動。
（二）針對不同教師角色，規劃精進優質的培育計畫，並納入教師研習總歸戶中管理。
（三）發展組織學習，團隊學習及個人學習機制，協助教師提升效能。建立教師教學輔導機制，提升同儕間相互支援學習的機會。
（四）鼓勵教師進行行動研究以創新教學，並定期發表分享研究成果。
二、 鞏固學生基本能力，適時追求卓越表現
（一）學生基本能力應達精熟標準，並對未達標準者有相關補救機制。
（二）每一個學生都有機會在各項活動、比賽、刊物或其他公開場域，展現自己的才能或作品，每一學期至少二次。
（三）適時參與校外競賽，每學年至少有二～三項卓越表現。
三、 落實教職員工服務考核制度
（一）教職員服務成績考核方式符合公開、公平、公正原則，並反映在職務安排及年終考核上。
（二）建立不適任教職員工之合法合理處理機制。
四、 運用適當策略達成組織目標
（一）讓同仁參與學校願景與目標的擬訂，以增加共識。
（二）領導者處理處室間溝通的障礙，鼓勵各部門密切合作。
（三）適時調查教師、學生、家長及一般大眾對學校的滿意度。
（四）建立學校各項標準化行政作業流程及服務品質標準。
五、 進行組織再造，以提升執行力
（一）提供親師生完善的學習資源支援體系。
（二）適時推動組織再造，符應學校經營需求。
六、 建立績效管理制度，落實執行文化
（一）各項計畫有嚴謹的流程管控，明確的績效標準，並能落實執行。
（二）能定期彙整成果，檢討績效，並能妥善運用。</td></tr>
</table>

經營策略	**七、 訂定適合學校發展的各項辦法，並適時修訂之** （一）學校推動任何教育活動均應依法辦理。 （二）法有不足部分，學校應透過民主機制訂定相關辦法據以實施。 （三）適時檢討修正不合時宜或窒礙難行之辦法。 **八、 確實管控公文流程，以掌握時效** （一）各單位公文必須在期效內完成。 （二）重要公文必須加以列管並追蹤。 （三）任何公文均應建檔妥為保存。 （四）定期清理檔案。 **九、 建構參與機制，強化會議功能** （一）落實民主精神，建立順暢的溝通管道。 （二）確實執行會議決議，並追蹤執行成效。 （三）會議紀錄應建檔追蹤列管。 （四）學校各項會議應依法邀集具代表性之人士與會，且應符合比例原則。 （五）鼓勵教職員工生主動提供建議或解決問題之策略，協助學校提升經營績效。 **十、 熱忱主動，專注工作與學習** （一）教職員工生作息正常化，不遲到不早退，工作學習有紀律。 （二）教職員工生能主動參與學校活動。 （三）學生未到校或不明原因缺課，即予追蹤並通知家長。 **十一、落實校園設施的管理維護** （一）學校無閒置的空間、教室與設備。 （二）設備及設施定期維修保養，並留有紀錄。 （三）破損之設施及設備在一定期限內修復。 （四）研擬破壞設施及設備之處理條款。 （五）鼓勵教職員工生能愛惜設施及設備，並參與維護工作。 （六）有效節約能源，減少設備損壞率，降低經營成本有具體成果。 **十二、經費運用能符合學校辦學理念，並能達到永續經營的目標** （一）強化預算編列精確度，並提升預算的執行率。 （二）經費預算運用及採購流程合理化、彈性化及透明化。 （三）每年度均能募集及運用社會資源，協助學校充實各項設備及設施。

<table>
<tr><td>指標向度</td><td>課 程 發 展</td><td>指標名稱</td><td>系 統 規 劃</td></tr>
<tr><td>指標理念</td><td colspan="3">課程是學校經營的重要內涵，學校依據教育目標、學校發展、師資現況、環境設備條件、社區發展特色與需求，融合部訂課程綱要，規劃具體可行且系統化的執行策略，以期學校能自主發展一套協助學生適性發展的本位課程。</td></tr>
<tr><td>經營策略</td><td colspan="3">一、 建構清晰的學校課程願景
（一）評估學校現況並進行SWOT分析。
（二）共塑學校課程理念。
（三）確立學校課程願景。
二、 成立課程發展組織
（一）組成健全的課程發展委員會。
（二）訂定課程發展組織分工及執掌。
（三）推動課程規劃相關工作。
（四）研訂課程發展具體可行的方法與步驟。
三、 蒐集人力發展相關資料（國中以上適用）
（一）蒐集升學或就業市場資料，分析學生未來生涯發展之人力需求。
（二）擬訂學生學習能力指標。
四、 研訂課程計畫，發展學校本位課程
（一）研訂合宜的課程架構。
（二）發展課程綱要及學生能力指標。
（三）研訂具體可行的教學目標
（四）配置年級修習科目（學習領域）與節數。
（五）編撰學校本位課程教材。</td></tr>
</table>

指標向度	課 程 發 展	指標名稱	有 效 執 行
指標理念	課程發展的成效，需要落實到實際教學，唯有教師之間的支援與合作，透過課程發展，籌組教學團隊，教師參與訂定各科目（各學習領域）教學綱要，規劃教學資源與場地設施，並藉由課程實施策略的系統化、多元化與生活化，營造民主與開放的學習氣氛等策略，才能有效執行課程，進行各項教學活動，以達成學校課程願景及目標。		
經營策略	**一、 明訂課程推行組織運作模式** （一）定期召開課程推行之相關會議。 （二）定期召開各科（學習領域）教學研究會議。 （三）擬訂課程實施計畫。 （四）蒐集並整理課程實施計畫內容。 （五）溝通及宣導課程實施計畫內容。 **二、 教師參與訂定各科目（各學習領域）教學綱要及內容** （一）教師參與教學研究會。 （二）教師參與訂定各科（各學習領域）教學單元目標。 （三）教師參與訂定各科（各學習領域）教學內容。 （四）教師參與訂定各科（各學習領域）實施方式。 **三、 整合及應用教學相關資源** （一）訂定教學資源流通的標準化作業流程。 （二）統整各科教學軟、硬體資源。 （三）教師充分運用教學資源，提升教學品質。 （四）提供積極行政支援，協助教師教學。 （五）尋求社會資源，豐富教學內涵。 **四、 實施有效教學** （一）依據學校課程目標，擬定教學計畫。 （二）依據教學計畫，設計創新教學活動。 （三）促進師生良好互動，培養良好學習氣氛。 （四）運用各種視聽媒體，進行資訊融入教學。 （五）辦理教學觀摩及成果發表會。 （六）配合教學，規劃校外參觀或活動。 （七）教學活動需兼顧認知、情意、技能之學習。 （八）組織教師團隊，實施協同教學。 （九）實施多元教學評量。 （十）課程內涵應能與時俱進。 **五、 形塑參與分享的溝通氣氛** （一）提供成員多元參與機會。 （二）建構學校本位課程分享式的決策機制。 （三）建立教師、行政人員和家長彼此間溝通的橋樑。 （四）主動評估社區、學生、家長所需的課程需求。 （五）推動學校成為永續發展的學習型組織。		

<table>
<tr><td>指標向度</td><td>課 程 發 展</td><td>指標名稱</td><td>落 實 評 鑑</td></tr>
<tr><td>指標理念</td><td colspan="3">依課程評鑑指標，進行內、外部評鑑，逐一檢核並確定課程和教學方案實際達成教育目標的程度，且妥善運用評鑑資料以改進課程、教學和輔導工作，確實達成學校本位課程目標。</td></tr>
<tr><td>經營策略</td><td colspan="3">一、 有效運作課程評鑑組織
（一）成立學校課程評鑑小組。
（二）規劃學校本位課程評鑑工作。
（三）訂定學校本位課程評鑑指標。
（四）定期實施校本課程自我評鑑。
二、 落實學生成就評量
（一）訂定學校本位學生成績考查補充規定。
（二）建置學校電腦成績管理系統。
（三）依據課程目標訂定評量方式。
（四）實施多元化評量。
（五）兼顧多重與多層次目標評量。
（六）兼重形成性與總結性評量。
三、 實施教材評鑑
（一）編製或選用適當教材。
（二）鼓勵教師發展、應用教學資源。
（三）運用與製作各式適當教學媒體或補充教材。
（四）適時添購及汰換教學資源與器材。
五、 實施教學評鑑
（一）訂定適切的科目（學習領域）教學目標。
（二）發展具有特色的學校本位課程。
（三）訂定全校性排課策略與原則。
（四）訂定教學計畫，並發展多樣化的教學策略與教學活動設計。
（五）訂定補救學習辦法並確實執行。
六、 實施設備評鑑
（一）訂定教學設備採購及管理辦法或要點。
（二）訂定各種教室使用規則與管理辦法或要點。
（三）一般教室、特別教室、運動等設備符合教學需求。
（四）各實（驗）習場所設備符合教學需求。</td></tr>
</table>

經營策略	**七、 實施環境評鑑** （一）一般教室、特別教室、運動場地配置、佈置符合教學需求。 （二）建構無障礙校園環境。 （三）配置、佈置符合教學需求之各實驗（習）場所。 （四）重視實驗（習）場所安全衛生。 （五）具有充足且符合安全標準的電力系統。 （六）具有充足且符合安全衛生標準的供水系統。 （七）規劃設置完備之校園各項安全措施。 （八）學校廢棄物處理及資源回收確實。 **八、 妥善運用評鑑資料** （一）定期實施追蹤評鑑並修訂整體課程。 （二）根據評鑑結果充實與改善教學軟、硬體資源。 （三）觀摩友校具體優良措施以改善本校缺失。 （四）提供教師評鑑結果以作為改進教學方法及教材之參考。 （五）訂定並執行學校整體課程改進計畫。

<table>
<tr><td>指標向度</td><td>課 程 發 展</td><td>指標名稱</td><td>持 續 研 發</td></tr>
<tr><td>指標理念</td><td colspan="3">國小部分
透過系統性思考規劃、執行、評鑑、修正等循環歷程，持續發展適切之學校課程。
國高中職部分
配合學校軟、硬體條件，推動課程發展組織（研發小組），持續進行課程建構、研發、修訂等工作，進而結合社區資源，邀請家長代表、教師代表、專家學者、企業代表、社會賢達人士及教育機構團體代表等，共同參與並持續進行課程研發與修正，達成縱向統整及縱向銜接功能，使其符合時代的需求及學生特質，並提升教師專業地位及研究風氣，以兼顧培養學生繼續進修與就業之能力，且以達成課程精緻化、多元化為目標。</td></tr>
<tr><td>經營策略</td><td colspan="3">一、 建置課程研發小組
（一）設置課程研發小組，推動課程研發工作。
（二）鼓勵教師進行行動研究，發掘教學問題並改進教學。
（三）培訓課程研發人才。
二、 根據學校條件，發展特色課程
（一）持續運作課程發展、推動、研發組織。
（二）根據學校SWOT分析結果，發展特色課程。
（三）規劃建置學校「課程權力」分配、審查工作。
三、 建立策略聯盟
（一）建置區域性教學資源中心。
（二）成立跨校性學習領域研討機制。
（三）分享規劃及實施中小學課程銜接經驗。
（四）與師資培育機構結盟，提供課程研發諮詢。
四、 結合社會資源，豐富課程內容（高職適用）
（一）建立產、官、學、研、訓的夥伴關係。
（二）定期邀集企業代表座談，了解市場人力需求趨勢。
（三）重視實務課程，落實證照制度。
（四）了解企業發展趨勢研發專業課程。
五、 發展創意課程
（一）掌握教育政策發展脈動，適時研發新興課程。
（二）注重啟發、引導、合作教學方式，營造創新環境氣氛。
（三）設計創意課程教材。
（四）推動創意教學活動。
（五）研析學科/類科統整、歸併。</td></tr>
</table>

經營策略	（六）建構創意教學評量模式。 **六、 實施成果發表** （一）建構課程研究發表平台。 （二）舉辦課程實施成果發表、觀摩及研討。 （三）實施成果加以彙整、出版供各校或社會參考。 **七、訂定課程研發獎勵措施** （一）針對課程研發創新者，公開推薦表揚。 （二）獎勵教師參加各項課程研發成果發表。

<table>
<tr><td>指標向度</td><td>教 師 教 學</td><td>指標名稱</td><td>專 業 教 學</td></tr>
<tr><td>指標理念</td><td colspan="3">教師必須具備專業知能、專業倫理及專業態度，並依據相關法令享有專業自主權，不斷的追求專業成長，同時在其專業倫理規範中，運用其專業知能從事專業教學，方能有效達成教學目標。</td></tr>
<tr><td>經營策略</td><td colspan="3">一、 具備專業精神與信念，悅於教育更樂於教育
（一）具有正確及清楚的教育理念。
（二）教師具備教育熱忱與教育愛。
（三）教師要學行足式，教人修己善行，進德修業。
（四）教師以仁與誠為品，發揮先知覺後知的責任感。
（五）以教育後學為己任，一秉至誠，始終如一。
（六）文質彬彬，謙虛為懷，行動以禮。
（七）教師要心理健康，以化性起偽，長善而救其失。
（八）教師要秉持理性向善的價值良心。
二、 展現專業倫理，具備專業知能，發揮經師人師之典範
（一）具備科技與人文素養，發揮潛移默化之教育功能。
（二）能充分溝通表達，並以同理心與學生進行真誠懇切之溝通。
（三）秉持教育理念，發揮教育熱忱，以達全人教育發展目標。
（四）具備豐富專業知識，解決問題能力，敏銳觀察力以及敏捷思考能力。
三、 發揮專業科目知能與教學能力，達成教學目標
（一）能明確認知各科教學目標，訂定包括認知、情意、技能三方面之各單元教學目標。
（二）能熟悉教材，組織、編排及詮釋教材。
（三）能嫻熟且靈活運用各種教學方法。
（四）於教學歷程中，能自我啟發、自我學習，及自我成長。
（五）妥善佈置、營造教學情境與教學空間。
四、 充分掌握教學歷程，有效提升教學效果
（一）周延的課前準備及教學規劃。
（二）有效教學方法之運用以激發學生之興趣。
（三）能依據課程目標編製教材與補充教材，並能不斷發展教材。
（四）鼓勵學生積極參加教學歷程。
（五）結合家長、專業人士以及社區，充分利用社會資源。
（六）運用各種適當的評量方法，利用評量結果實施補救教學。
（七）顧及學生個別差異，適當啟發其潛能。
五、 了解相關教育法規並參與各項校務工作，充分發揮專業自主權
（一）嫻熟各項教育相關法規。</td></tr>
</table>

經營策略	（二）積極參與課發會、領域教學研究會等教學專業會議，共同研發課程及教學評鑑等相關事務。 （三）參與教科書遴選，並能研發學校本位課程及補充教材。 （四）促進校務決策公開、民主及公平；尊重專業並樹立專業權威。 （五）促進以「行政服務教學」的行政運作，提高教師的教學效果。 **六、 發揮教學專業知能，展現專業態度** （一）深入理解教學內涵。 （二）分析教學問題的層次，有效處理教學問題。 （三）迅速而確實的辨識能力。 （四）對於專業情境與任務要求具敏感性。 （五）處理教學問題能從容不迫。 （六）處理教學的問題能得心應手。 （七）處理教學問題時能周延細密。 **七、 重視終身學習態度，不斷追求專業成長** （一）能配合時代脈動，積極參與教師專業成長活動，以增進教師專業知能。 （二）能不斷反思、自我覺察，以改善教學效果。 （三）能實施教學演示，並積極參與同儕之教學觀摩。 （四）能主動因應教育變革、追求專業成長，並樂於與同儕分享專業工作心得。 （五）能自行發展研究和定期發表有關專業教學之成果。 （六）參加教師教學專業發展輔導工作坊，提升教師教學專業素養及教學理念與作為。

<table>
<tr><td>指標向度</td><td>教 師 教 學</td><td>指標名稱</td><td>創 新 教 學</td></tr>
<tr><td>指標理念</td><td colspan="3">教師對於學生學習的指導或教師與學生相互間的活動，經由創意環境的建構，學生參與對話及開放的教學方式，引發學生知識創新，學習方法彈性，擴展思考模式或學習方式多元化，並把握啟發智慧、增長知識、靈活思考、人格陶冶、啟發動機及開放安全的環境，能開展新意或別出心裁，運用前所未有之題（素）材、方法方式進行，以達到教學目標的作為或過程。</td></tr>
<tr><td>經營策略</td><td colspan="3">一、 班級經營創新
（一）創造活潑之學習氣氛，促進學生彼此交流，提升學習效益。
（二）以學生自治及為自己的行為負責為班級經營原則，並加強學生的常規訓練及道德訓練。
（三）每月舉辦班級團體主題式作業，以凝聚班級向心力，並藉此拉近親師生距離。
（四）妥善利用晨光時間推動德育教學，並結合家長推動班級閱讀活動，培養學生自主學習態度。
（五）配合相關節日舉辦活動，使教室學習與生活結合。
（六）提供安全學習環境（少個人的主觀批判），讓學生能充分表現，發揮潛能。
（七）努力使環境充滿教育意義的經驗，促進班級環境的課程化。
二、 教學內容創新
（一）融入新興的教育課題。
（二）掌握社會脈動，適度結合時事，並與生活經驗相結合。
（三）旁徵博引，教學素材豐富，增加操作的學習經驗。
（四）提高校外教學的頻率，充實學生的見聞。
（五）讓能力強的學生帶領同學進行互動式學習。
（六）配合不同學生的個別差異，提供加深加廣或簡化課程內容，有效輔導學生學習。
（七）課程內容應關注知識與技能，過程與方法，以及情感、態度與價值觀的連結，能與其他學習領域之相關教材相互整合（例如採取主題式領域教學）。
三、 教學方法創新
（一）能了解學生個別差異，運用鷹架理論，開發學生潛能。
（二）教材的詮釋表達，強調思考技巧培養的教學，以提高學生的學習興趣。
（三）重視科技輔具在課程實施的應用，適度運用輔具、科技工具及媒體，以增進學習效果。</td></tr>
</table>

經營策略	（四）師生良性互動，關注每位學生的學習狀況。 （五）教學過程順暢，適時採用合作學習模式。 （六）運用現有資源、設施及設備，安排適當教學情境，擴展教學場域。 **四、學生作業創新** （一）每月訂定班級主題作業，給予更多學生團隊學習、與人合作、獨立思考與解決問題的機會。 （二）達成教學目標，培養基本學生能力。 （三）把握教學重點，鼓勵學生發揮創意。 （四）把學生引向更遼闊的知識領域及生活領域，以多元的方式具體呈現知識的應用與實踐。 （五）運用靜態或動態之教學方式，並配合時間、空間、書面、圖像、聲音、動作等多元的學習方式。 （六）視教學內容需要而靈活指定個人作業及團體作業。 （七）兼顧知識、技能、情意的學習，包括主學習、副學習、輔學習—以博覽會的型態展現。 **五、評量方式創新** （一）依據課程目標訂定評量方式。 （二）從注重鑑別與選拔而轉變為重視激勵、反饋與調整。 （三）由注重學生學業成績轉變為多方面發展潛能。 （四）由強調量化成績轉變為重視質性的分析。 （五）適時提供學生自評與互評的機會，進行楷模學習。 （六）預留學生共同討論作業內容的空間。 （七）簡單易行，質量並重；符合教學原理，多元運用激勵學生。

<table>
<tr><td>指標向度</td><td>教 師 教 學</td><td>指標名稱</td><td>有 效 教 學</td></tr>
<tr><td>指標理念</td><td colspan="3">有效教學即指「高品質之教學」，係以最少的時間與財力，運用適當的教學方法，在縝密的教學活動設計中，強調教學過程並重視結果，同時著重學生的學習意願和習慣的養成，讓學生獲得最大的學習成效。</td></tr>
<tr><td>經營策略</td><td colspan="3">一、 運用適切的教學技術
（一）釐清教學重點及步驟，充分掌握教學目標。
（二）系統化呈現教材。
（三）運用教學媒體，善用發問及討論技巧，維持學生專注力。
（四）運用適當的增強作用，使學習者產生適當的學習行為。
（五）教學應連結新概念與舊經驗，期產生類化作用，以增強學生的學習效果。
二、 學習內容符合學生需求
（一）能評析教學活動設計之優劣。
（二）培養學生解決問題、邏輯思考與資源運用等帶得走的能力。
（三）運用時事討論、剪報及心得撰寫，建構與生活相結合的學習情境。
三、 重視學生不同能力表現
（一）能與教師同儕探討有效教學之策略。
（二）運用多元教學活動，發掘學生多元智能。
四、 有效掌握教學時間
（一）能掌握流暢的教學節奏，能迅速進入教學活動。
（二）能掌握教學時間，妥善分配教學的每一個流程。
五、 善用評量回饋
（一）研討多元評量的概念與具體做法，兼顧形成性評量與總結性評量。
（二）評估學習表現，提供回饋與指導。
（三）檢討預期學習目標的達成。
（四）運用評量結果，檢討改進教學活動或實施補救教學。
六、 有效的溝通
（一）運用適切的語文溝通技巧。
（二）展現溝通時生動的肢體語言。
（三）建立多向的互動溝通方式。
七、 培養終身學習習慣
（一）啟迪學生對世界好奇與探索的意願。
（二）培養學生良好的學習方法與態度。
（三）建立閱讀的習慣並樂於參加讀書會及分享心得。
（四）善用圖書館資源，協助學生主動學習。
（五）建立學生繼續學習的興趣，以培養終身學習的態度。</td></tr>
</table>

指標向度	教師教學	指標名稱	活力班級
指標理念	班級經營是教師教學是否成功的關鍵之一，因此教師需能形塑優質班級風氣、培養學生自治能力、有效進行師生及親師溝通、並善用社會及家長資源、創新學生活動內涵、同時有效掌握教學時間，是教師教學時必須營造的學習情境。		
經營策略	**一、 形塑優質班級風氣** （一）營造並維持有利學習的班級風氣，老師與學生互動時，語氣親切和善，營造熱烈參與的學習氣氛，引導學生進行合作學習。 （二）建立具體清晰的班規，讓學生能明確遵守教室常規、明確遵循活動程序、老師能妥善處理學生的不當行為。 （三）學生有任何活動時，老師都能在場指導或給予關懷鼓勵。 （四）給予學生智慧的啟迪與方法的指導，而不是單一的灌輸及權威壓力。 （五）班級情境佈置充滿師生創意及心血結晶。 **二、 培養學生自治能力** （一）實施榮譽制度。 （二）在班級中落實民主法治教育。 （三）開啟學生討論的空間、建立對話的互動模式、發展學生批判思考及選擇判斷的能力。 （四）讓學生感受到溫暖、包容、尊重、有原則、負責任的班級氣氛。 **三、 創新學生活動內涵** （一）了解學生能力、興趣、性向與特質。 （二）引發學生學習的興趣與動機。 （三）提供學生創意思考的空間。 （四）教師具備豐富的教學知能與開放的胸襟。 （五）結合社區、家長資源，辦理相關學習體驗活動。 **四、 有效進行親師生溝通** （一）班親會的建立與運作，如建立班親聯絡網、發揮家庭聯絡簿功能。 （二）發揮同理心，能傾聽學生、家長的想法，並加以回應，以維持積極的關係並激勵未來的親師生溝通環境。 （三）討論彼此能夠滿意的問題解決方式，並與學生及家長共同發展出班級經營的計畫。 **五、 有效掌握班週會及教學活動時間** （一）有效運用導師時間及班週會時間進行班級經營活動。 （二）能將重大教育議題適時融入班級活動中。 （三）鼓勵將班級特色展現於各班教學環境中。 （四）將班歌、班呼、班旗等融入班級各項活動。		

<table>
<tr><td>指標向度</td><td>教 師 教 學</td><td>指標名稱</td><td>良 師 典 範</td></tr>
<tr><td>指標理念</td><td colspan="3">時代在轉變，教師應兼具全球化、本土化與個別化的發展需求，主動積極輔導學生，改善教學方法，不斷創新，與時潮並進，與家長、同儕及學生保持和諧緊密的互動關係。
「教師」的自主、自發、自律、自愛是發展「學校本位課程」，發揮「教師專業能力」，以及展現「教師素養與人格」的主要條件，也是教育改革的堅強支柱，永遠朝著無限的希望前進。
教師亦是一群能積極轉換的知識分子，對一切不含偏見，對新奇事務永遠不失追求與理解之心，有好的記憶力、統整的心，比別人早一點察覺世間的變化，且熱誠負責，是社會中不可或缺的良心。</td></tr>
<tr><td>經營策略</td><td colspan="3">一、 充分發揮教育愛，參與建構知識管理的教師團隊
（一）將教育工作視為志業，不以糊口心態來從事，言為人師，行為人範。
（二）無偏無私，熱愛每一個成長中的生命。
（三）奉獻自己，理性圓融，情緒穩定。
（四）理解生命真諦，能分析、診斷與輔導學生。
（五）樂於與同儕討論和分享備課及教學檔案等事宜。
二、 以身作則，成為學生學習楷模
（一）指導學生，諄諄教誨，無怨無悔。
（二）不斷進修研習提昇自己的專業水準，並且給予學生良好的指導。
（三）具有器識、胸懷、品德、度量、情操，作為學生表率。
（四）自敬自重，自愛愛人，積極進取，引導學生邁向光明人生。
（五）研習進修成長不落人後，落實資訊融入各科教學。
三、 與時俱進，終身學習
（一）不斷進修成為終身學習的經師和人師。
（二）能運用資訊科技教學、輔導、成長、進修。
（三）適時參加研習進修成為e化新良師。
四、 客觀公正，服務社會
（一）將教學轉化為藝術工作，擁有開放的心靈和寬廣的視野。
（二）是學校公共關係的拓展者和代言人，能了解社會技巧，也是公正的評價者。
（三）能與外界充分溝通對話，以服務學生為樂。
（四）積極樂觀，意見受到重視，成為社區溝通協調的重要人物。
（五）將自己充分融入社區，成為社區的一分子。</td></tr>
</table>

指標向度	學 生 學 習	指標名稱	學會認知體驗
指標理念	學生要習得求知的方法、學習的策略及良好的態度，才能開發學生潛能，提升學校競爭力，奠定終身學習、廣博知識的基礎。 優質教育是一種紮根的教育，提供孩子「適性發展」「潛能發現」的機會，讓學生都能人人就其資質，盡其潛能，把孩子的「潛能性」化為「實用性」，亦即幫孩子「知自己」。		
經營策略	**一、 培養主動探索的能力** （一）提供探索教育研習課程。 （二）實施適性教學及評量。 （三）辦理班際科學實驗展覽。 **二、 活用習得之知識與能力** （一）加強體驗學習課程，做中學。 （二）辦理各項學藝活動，運用所學。 （三）提供學生主題研究發表機會。 **三、 培養優質語文及閱讀能力** （一）辦理各項語文競賽及學藝活動。 （二）選編多語文教材，逐年充實相關設施設備。 （三）辦理圖書館利用教育。 （四）推動深耕閱讀計畫。 **四、 培養運用科技與資訊的能力** （一）建置完善校園資訊環境，如學校與學生對話溝通的平台。 （二）實施資訊融入各科教學。 （三）辦理資訊運用相關競賽。 （四）設計資訊能力基本與進階系列課程。 （五）成立資訊教育學生社團。 **五、 培養溝通表達與分享的能力** （一）辦理級會、朝會等自治活動。 （二）建置班級網頁，作業上網分享。 （三）票選班級禮儀楷模活動。 **六、 培養國際視野及鄉土情懷** （一）辦理校（國）際交流活動。 （二）結合社區鄉土特色，規劃校本課程，編選鄉土教材。 （三）辦理鄉土教學育樂、說故事活動。 （四）建置各國學生創意活動標竿學習網。 （五）鼓勵參與海外學習與交換學生。		

經營策略	**七、 培養欣賞表現與創新的能力** （一）提供各校師生標竿學習案例，分享學習經驗。 （二）安排參觀導覽各項藝文展覽活動。 （三）辦理班級學習與表演創新等發表活動，提供觀摩學習。 **八、 培養生涯規劃與終身學習的能力** （一）設計學生個人生涯檔案紀錄簿。 （二）辦理定期個人生涯發展檢核與省思。 （三）鼓勵參加線上學習多媒體研習活動。 **九、 培養尊重關懷與團隊合作的能力** （一）成立各種學習性社團推動團隊展演發表會。 （二）設計珍愛、肯定與欣賞的感恩發表會。 （三）實施融入課程民主法治教育。 （四）推動班會自治活動之會議規範。 **十、 培養規劃組織與實踐的能力** （一）定期辦理學習檔案整理作業展。 （二）設計學習成果回饋單，提供實踐反思與精進事項。 （三）辦理社團或班級自治活動成果展，提供學習實踐的統整學習機會。 **十一、培養獨立思考與解決問題的能力** （一）設計教學提問與模擬作答表，鼓勵學生相互問答與學習。 （二）設計各項狀況演練或分站學習活動，培養學生解決問題的能力。 （三）指定問題演練閱讀作業，指導學生由閱讀中增長解決問題的能力與實踐。 **十二、培養系統化思考與自我超越的能力** （一）鼓勵學生多元智慧學習與發展。 （二）票選班級各項表現優異多元明星並予表揚。 （三）鼓勵學生經營班級與個人網頁，分享與發表個人精進成果。 （四）推動學習型組織，鼓勵團隊成果發表。

指標向度	學 生 學 習	指標名稱	學會悅納自己
指標理念	讓學生「學會悅納自己」，是指經由學校教育歷程協助學生認識自己的身體、能力、興趣、情緒、性向、人格特質；喜歡自己、調整自己、發展自己，以形成良好的自我概念、樂觀進取的生活態度；進而肯定自我，欣賞自己。		
經營策略	**一、 協助學生認識自己的身體** （一）實施認識自己身體特質及發展的課程。 （二）舉辦學生健康檢查、預防注射及體適能檢測等活動。 **二、 協助學生認識自己的能力、性向、興趣、情緒及人格特質** （一）實施智力測驗。 （二）實施性向測驗。 （三）實施興趣調查。 （四）實施人格測驗。 （五）運用輔導活動，發現學生的優點。 （六）辦理多元社團活動。 （七）實施生活教育及輔導。 （八）實施綜合活動領域相關課程。 （九）實施小團體輔導。 （十）辦理家庭訪視、親職教育等活動。 **三、 協助學生建立良好的自我概念** （一）靈活運用價值澄清、合作學習及問題導向等學習方法。 （二）提供多元化學習機會，及時給予學生正向回饋。 （三）各項競賽設立多元獎項，讚賞個別學生的獨特性。 （四）辦理多元能力開發班，開啟學生多元智慧。 （五）舉辦生命教育及探索體驗等系列活動。 **四、 協助學生養成樂觀進取的生活態度** （一）實施生活輔導及學習輔導。 （二）落實教訓輔三合一制度。 （三）落實導師責任制。 （四）舉辦特教宣導系列活動。		

<table>
<tr><td>指標向度</td><td>學 生 學 習</td><td>指標名稱</td><td>學會尊重別人</td></tr>
<tr><td>指標理念</td><td colspan="3">讓學生「學會尊重別人」，是指透過學校教育歷程，讓學生學會站在別人的立場設想，視每個人為獨一無二的個體，遵循人與人相處的倫理規範，自重重人，自尊尊人。在多元紛變的世代中，涵養接納不同價值觀的雅量，開拓傾聽不同聲音的心胸，是新世紀必備的能力與器度。
協助學生學會尊重他人，與他人合作，廣納各方雅言，吸收別人的知識，群策群勵，貢獻己力，提升全體競爭力，並能珍愛自己、重視生命、遵守法治、愛護校園，養成健全的人格。</td></tr>
<tr><td>經營策略</td><td colspan="3">一、 重視品格教育，學習彼此尊重
（一）配合每週中心德目，規劃品格教育重要內涵，如禮貌、負責、誠實、守法…等。
（二）統整現有教科書相關單元、兒童繪本…等，編選尊重別人等相關教材。
（三）辦理讀經、童詩導讀、禮儀之星…等相關活動，營造優質品格陶冶環境。
二、 結合親子教育，落實生活教育
（一）規劃生活教育重要內涵。
（二）營造優質校園氣氛，貫徹實施生活教育。
（三）培養孝親敬長、善友樂群及待人接物之正當態度。
（四）指導起居規律、社交禮儀及日常生活必須之優良習慣，奠定良好行為基礎。
（五）確實辦理升降旗典禮、班會、三項競賽等各項學生自治活動。
（六）配合親職教育，結合學校與家庭功能，落實生活教育。
三、 學習尊重別人，涵養接納不同價值觀的器度
（一）常說「請」、「謝謝」、「對不起」，並能實際應用於生活中。
（二）瞭解孩子對各種事務的看法，即使不同意他們，也要尊重他們。
（三）懂得從別人的立場看事情。知道每個人對事情會有不同的看法。
（四）適時把握機會教育，尊重別人的感受。
四、 聆聽孩子的心聲，建立良好的溝通方式
（一）瞭解學生真正的想法，再表示意見，以建立分享心情的模式。
（二）專心聽學生說話，有好意見時，要給予鼓勵。
（三）認真聽別人說話，尊重別人的做法，使人人學會尊重自己、尊重別人。
五、 尊重孩子的隱私權
（一）視每個人為獨一無二的個體，遵循人與人相處的倫理規範。
（二）尊重孩子的秘密，才能建立信任感。學生的「隱私」權利，大人不應偷窺。
（三）給於孩子私有空間或私有櫃子「或盒子」讓孩子保有自己的小秘密。</td></tr>
</table>

經營策略	**六、 共同訂定規則，讓學生學習尊重別人** （一）與學生共同訂定一套規則「或生活公約」透過執行於日常生活中實踐。 （二）提供「應該如何做」，而不是「不能這樣，不能那樣」以便孩子遵守。 （三）配合學生年齡、能力程度，訂定一套規則。 **七、 協助學生體驗生命的可貴，以建立尊重生命、尊重他人的價值觀** （一）實施身障體驗活動，讓學生體認殘障者的心情，進而瞭解他們、尊重他們。 （二）辦理護蛋活動，使學生明白生命的可貴。 （三）實施懷孕負重體驗，感受母親懷胎十月的辛苦，而能更珍惜生命。 （四）閱讀和生命奮鬥有關之書籍，如生之歌、五體不滿足等，以加深對自己與他人生命的重視。 **八、 協助學生明白環境對自己的重要性，進而尊重環境、愛護環境** （一）養成良好的生活習慣，勤洗手、愛護自己的身體。 （二）維護環境整潔，不亂丟紙屑。 （三）實施資源回收，珍惜地球有限資源。 （四）落實廚餘、堆肥與垃圾分類、垃圾減量之教育，培養學生愛護校園的觀念。 **九、 宣導法治觀念，使學生知道自己和他人的界限** （一）宣導學生尊重他人智慧財產權。 （二）善用網路資源，但莫竊為己用，引用資料應註明來源。 （三）訂定各班班規，養成學生能尊重別人、不侵犯他人的觀念。 （四）宣導學生不抽煙、不吸毒、不嚼食檳榔，不和其他同學為非做歹，珍惜自己的身體，也珍惜他人的生命。 **十、 推行班級自治活動，協助學生與他人合作** （一）落實班會活動經由討論班會議題，指導學生踴躍發言，樂於分享自心得。 （二）在班會討論中，能尊重別人發言的權利，並能包容他人的意見和想法。 （三）在體育教學中，讓學生學會如何與他人相處，共同活動。 （四）在運動競賽中，謹守規則、學會尊重裁判，和君子之爭的道理。

<table>
<tr><td>指標向度</td><td>學 生 學 習</td><td>指標名稱</td><td>學會負責做事</td></tr>
<tr><td>指標理念</td><td colspan="3">讓學生「學會負責做事」，是指透過學校教育歷程，能讓學生學會扮演好自己的角色，也就是能將自己的事做好。負責乃是處事的基本信念，學校提供做事的機會與做事的環境，指導做事的方法與技巧，培養做事的態度與能力，讓學生先把自己的事管理好，進而管理眾人之事。</td></tr>
<tr><td>經營策略</td><td colspan="3">一、 提供學生學習做事的機會
（一）規劃學生自治活動，如擔任幹部、值日等。
（二）學生實際參與活動，共同分攤公共事務，例如環境清潔打掃、日常作業報告等。
（三）實施導生制度，例如愛心學長認養制等。
（四）設計服務學習活動。
（五）儘量讓每位學生有機會接觸不同的任務，例如輪流擔任幹部、整潔工作輪調等。
二、 指導學生有效做事的方法
（一）明確訂定各項任務的工作要點，有所依循。
（二）指導學生做好時間管理，學習規劃工作的處理順位與時機。
（三）規劃團體合作的體驗活動，鼓勵學生與人合作。
（四）師生共同參與活動，教師示範正確的做事方法。
三、 培養學生負責做事的態度
（一）提供適當難度的任務，學會用心思考，評估每一件事情的背景因素。
（二）檢核工作任務完成情形，公開表揚學生負責的表現，養成當日事當日畢的做事習慣。
（三）結合悅納自己的策略，讓學生了解自己，學習量力而為，不隨便答應別人做不到的事。
（四）利用班會或其他時機，學習接受他人不同的意見。
（五）辦理實習、實驗課程，養成學生實事求是的態度。
（六）舉辦班級競賽活動，培養堅強意志級團體合作的能力。
四、 培養學生解決問題的能力
（一）利用兩難困境、挫折體驗等，提供學生分析問題、分辨事情輕重緩急、列出解決問題步驟的情境。
（二）設計角色扮演、學生法庭等，透過討論培養邏輯思維的模式，逐一推演問題的因素，找出適當的解決方法。
（三）舉辦競賽、表演活動，訓練學生「計畫、執行、考核」的能力。
（四）舉辦校外教學活動，培養尋求人、事、物等資源的能力。
（五）提供適當的書籍、網站與其他資源，協助學生解決問題。</td></tr>
</table>

經營策略	（六）發揮輔導功能，引導學生在遇到困難時，可尋求合適的教導者、協助者。 **五、 培養學生參與社團活動的能力** （一）推展多樣化的社團活動，提供學生適性的選擇。 （二）指導學生運作社團，例如器材管理、網頁維護、公關事務等，提升學生參與社團的能力。 （三）獎勵績優社團，表揚熱心參與的同學。 （四）促進社團交流互動，開展學生的眼界並收相互觀摩之效。 （五）辦理學生社團成果展演，提供動態演出、靜態展覽等觀摩的機會。

<table>
<tr><td>指標向度</td><td>學 生 學 習</td><td>指標名稱</td><td>學會生涯發展</td></tr>
<tr><td>指標理念</td><td colspan="3">讓學生學會生涯發展，要建構一個激發學生探索生涯的環境，協助學生認識自己的性向、興趣、優勢能力與建立正確的價值觀，並透過多元化教學活動，引導學生自我覺察與探索，確實規劃與實現自己人生各階段目標的學習。
生涯初探：從自我覺察做起，安排生涯課程、講座、建置學生檔案；生涯試探：有不同形式的職業輔導活動，協助學生提早認識職業世界；生涯規劃：透過生涯講座、升學宣導、技藝教育學程、校友座談會、各類學校參觀等活動，引導學生作出適切階段的生涯決定，建構未來的生涯願景。</td></tr>
<tr><td>經營策略</td><td colspan="3">一、 建構激發學生探索生涯的多元環境
（一）成立多元、多樣性之社團、辦理各項競賽及活動，讓學生可以從各項活動中學習探索自我、人我相處，培養興趣。
（二）實施各種性向、社交、學習測量與體驗活動，協助學生更了解自我及他人。
（三）辦理生涯探索營隊，透過參觀報社、食品等職業機構，認識與了解工作世界。
二、 建構探索未來發展之知識源庫
（一）建立圖書館成為校園之知識源庫，充實各項人文科學與自然科學叢書，使學生能在資源庫中充分取得各領域發展之知識。
（二）設置社區、社會資源庫，提供教師教學支援系統。
三、 有系統的發展生涯議題的教學與研究工作
（一）成立生涯發展教學團隊，進行生涯發展教學、研發課程與教材教法。
（二）各領域教師將生涯發展教育議題融入教學活動，使學生潛移默化，逐漸建構優勢生涯發展。
（三）鼓勵教師參與生涯教案徵稿比賽，並投入有關行動研究方案。
四、 建立楷模學習制度
（一）建立畢業生資源庫，定期、不定期邀請校友回校分享生涯發展及學習經驗。
（二）配合深耕閱讀，鼓勵學生閱讀偉人傳記、勵志文學，並做心得分享，激勵奮發向上的意志。
五、 建置學生生涯檔案，蒐集試探生涯的歷程
（一）學生計畫性採活頁的方式收集學習歷程的檔案。
（二）逐年彙整心理測驗資料，並納入生涯檔案夾。
（三）舉辦生涯檔案比賽，提供互相觀摩學習的機會。
六、 認識各種職業群組，進行生涯探索
（一）舉辦班級生涯講座，運用社區資源及學生家長進行生涯分享，或請學有</td></tr>
</table>

經營策略	專長之人士，分享生命歷程。 （二）積極宣導各類型高職所辦理之職業輔導研習營及大學院校辦理之營隊，實際了解各類科系的學習內容以及認識生涯職群。 **七、 提供多元化的生涯活動，以利生涯規劃** （一）邀請軍警院校、社區高中職、特殊藝能學校到校進行各類科的說明，輔導學生適性發展。 （二）安排參觀課程，實際帶領學生至社區高中職、大學院校參訪，了解各學校的地理環境及辦學特色，提供學生進路輔導之參考。 （三）遴選學生參加本校及社區高職所辦理的自辦式、合作式技藝教育學程。 （四）藉由多元入學宣導說明會，協助家長與學生認識各種入學管道，以作生涯規劃之參考。 （五）配合「性向測驗」與「興趣測驗」，進行一對一的生涯諮商，提升學生自我察覺，建構未來生涯願景。

<table>
<tr><td>指標向度</td><td>專 業 發 展</td><td>指標名稱</td><td>計畫專業成長</td></tr>
<tr><td>指標理念</td><td colspan="3">擬訂學校同仁的專業成長計畫，是形塑優質學校文化的基礎。透過配合社會發展脈動、掌握教育發展趨勢、規劃優質學校發展目標、建立全員參與模式、發展多元專業成長方式、建置完善回饋機制，以促進學校同仁之專業發展。</td></tr>
<tr><td>經營策略</td><td colspan="3">一、 擬訂系統性專業成長計畫
（一）符應教育政策、因應未來教育發展趨勢及學校發展願景與校務計畫，訂定專業成長計畫。
（二）統整相關專業成長計畫後，納入校務發展計畫。
（三）定期檢核專業成長計畫實施之成效。
二、 發展多元化專業成長計畫
（一）廣徵全體教職員工意見，建立全員參與的機制。
（二）鼓勵教師成立小型成長團體，針對課程與教學、創新教學、資訊網頁、個人教育哲學、行動研究、學習檔案、專題研究等主題進行進修。
（三）系列規劃專題式教師研習進修活動，以增加進修內涵之深度與廣度。
（四）推動同儕教學視導，鼓勵教師擔任實習輔導教師或同儕教學視導，推動伙伴學習機制。
（五）發展教學對話平台，鼓勵教師知識管理與分享。
（六）結合教學檔案及行動研究鼓勵教師自我進修。
（七）鼓勵教師採用攻讀學位或進修學分等多元方式進修。
（八）整合各項資源，挹注專業成長計畫。
三、 建立激勵專業成長計畫的方案
（一）訂定教師專業進修獎勵要點。
（二）計畫性的推薦教師參與進修活動。
（三）鼓勵教師分享專業成長經驗激勵他人及自我激勵。
四、 建立專業成長計畫評鑑回饋機制
（一）設計成果評估表，自我考核並確實掌握執行率。
（二）主動以問卷、訪談、電子信箱…等方式蒐集建議事項。
（三）依據評估結果，擬訂延續性專業成長計畫。</td></tr>
</table>

指標向度	專 業 發 展	指標名稱	從事教育研究
指標理念	基於「教師即研究者」的理念，從事教育研究不僅是教師的任務之一，也是優質學校應著重的措施；學校應積極推展各項教育研究，突破現狀，增進教師專業成長，創新教育措施，解決教育實際問題，並應用至學校行政、課程、教學、輔導等層面。		
經營策略	**一、 架構學術研究網路，形成夥伴關係** （一）與師資培育機構合作，主動提出教育現場面臨之問題、進行研究。 （二）結合鄰近學術機構、民間學術團體、文教基金會等資源，進行合作方案。 （三）善用家長資源，走進社區，落實完全學習機制，從事與社區學習等相關之研究。 （四）與同仁進修之學術機構合作，解決問題並協助校務發展。 **二、 培育種子團隊，營造研究環境** （一）組織推動小組，規劃及推動教育研究，討論教育議題，以探求社會脈動、思考解決對策。 （二）規劃行政人員、實習輔導老師、在職進修同仁、課發會成員、領域召集人為種子教師。 （三）籌措研究經費，提供書刊及相關資源。 （四）設置研究及討論場所。 **三、 建立校內持續研發系統** （一）訂定校內教育行動方案，並據以研發各項具體實施計畫。 （二）擇定主題，訂定研究計畫，例如：教育專業趨勢分析、新聞教育議題、創新教學示例、教訓輔三合一、統整課程設計等。 （三）確立行政支援系統，經由密集的進修與實作，提升教師行動研究能力。 （四）訂定獎勵辦法，激發研究動機。 **四、 鼓勵成果發表延伸至各類教學平台** （一）參加教育部、教育局舉辦之各項教育研究比賽或活動。 （二）發表至其他學術機構。 （三）進行校內教學研究會之分享，含研習、教學、研究之心得分享及同儕教學視導。 （四）辦理校際間分享與群組學校、夥伴關係學校、學區內各級學校進行分享與討論。 （五）出版校內教學專刊（學報）或建置網頁，提供回饋與分享。 （六）建立社區…學校教育研究網路，向社區人士發表。		

<table>
<tr><td>指標向度</td><td>專 業 發 展</td><td>指標名稱</td><td>建立教學檔案</td></tr>
<tr><td>指標理念</td><td colspan="3">教學檔案是教師有目的的蒐集在教學過程中的各種資料，包括課程設計、教學計畫、備課資料、教學過程的紀錄、學生學習的成果及教師自我省思等，其目的在留下系統性的教學紀錄，以利教師的自我反省、自我成長及同儕間的觀摩學習，增進教師專業養成，提高教學效能。</td></tr>
<tr><td>經營策略</td><td colspan="3">一、 培養教師建立教學檔案之專業能力
（一）召開說明會讓教師瞭解建立教學檔案的意義及功能。
（二）邀請專家學者與教師座談研習，協助老師建立教學檔案的理念與做法。
（三）整合學校教師觀點，建構學校本位教學檔案製作程序、架構、內容與方向。
（四）善用群組夥伴關係，校際間教師相互交流經驗分享。
二、 形塑優質教學檔案內涵
（一）資料蒐集分類有邏輯性。
（二）內容涵括多元，例如：班級經營策略、教學活動設計、教師自我檢核表、學生學習表現紀錄、學習單、行動研究等。
（三）利用資訊及知識管理將教學檔案e化。
（四）架設教師教學網站，隨時更新。
三、 落實教學檔案之製作
（一）透過各領域教學研究會討論，彼此對話。
（二）舉辦自製教學檔案發表會及觀摩會。
（三）票選優質教學檔案，給予適當獎勵。
（四）集結優質教學檔案，編印成書。
四、 建立回饋機制
（一）設計教學檔案執行檢核表，檢視計畫、執行與考核等方面優缺點並提供未來辦理之參考。
（二）學校日展現教學檔案，與家長互動溝通。
（三）自評與互評相輔相成，例如：教師定期自我檢核、同儕相互評估。
（四）教師個人網站設置教學檔案討論區。</td></tr>
</table>

<table>
<tr><td>指標向度</td><td>專 業 發 展</td><td>指標名稱</td><td>參與學術活動</td></tr>
<tr><td>指標理念</td><td colspan="3">教師專業知能的提升，攸關教學品質之良窳，而多元參與學術活動，正可協助教師思辨內省，以理論暨實務之研習、參與座談及學分學位進修等方式，實際進行研究，相互激盪、進行討論，並發表、分享，以增進教師對問題之解析能力，有效研擬問題解決策略。</td></tr>
<tr><td>經營策略</td><td colspan="3">一、 營造學校學術研究之氛圍
（一）訂定教職員參與學術活動要點。
（二）教職員參加學術或專業團體組織，至少一種以上。
（三）定期公布學術活動資訊，鼓勵教師參與。
（四）設置學術研討成果發表園地，出版學術專輯。
（五）設置各類學術研究室，設立領域新知專櫃，充實學術研究專書。
（六）課務安排應保留領域共同研討時段。
二、 參加各類學術活動
（一）鼓勵參加學術活動、網路專業社群、行動研究。
（二）定期參加各種教育競賽或發表活動（如論文發表、多媒體競賽等）。
（三）主動爭取資源、協助進行教育相關的學術研究。
（四）結合校外資源，合作辦理實務及理論兼具之學術活動。
（五）提供教師教學討論平台，規劃教師同儕對話機制。
三、 研擬學術研究獎勵措施
（一）設立獎勵金或以敘獎方式，獎勵各項研究成果。
（二）提供學術研究經費。
（三）提供學術成果發表園地並協助彙編出刊。
（四）引進研究成果實際運用於行政與教學，進而提供教育界參考應用。
（五）定期辦理各類型之學術成果發表會，公開表揚，激勵仿效。</td></tr>
</table>

<table>
<tr><td>指標向度</td><td>專 業 發 展</td><td>指標名稱</td><td>評估進修成果</td></tr>
<tr><td>指標理念</td><td colspan="3">藉由有效能的評估以深化教師專業進修之成果，且成果評估應從質與量兩方面管控，以顧及教師進修的深度與廣度，期透過公開透明持續之教師進修評估，建立完善的進修制度，並提昇教師對進修之重視。</td></tr>
<tr><td>經營策略</td><td colspan="3">一、 檢視學校教師專業發展進修計畫之完整性與適切性
（一）教師進修計畫是否兼顧完整性與普及性。
（二）教師進修計畫是否適切與可行性，合乎教師需求。
（三）研習內涵與研習方式是否具備多元性。
二、 確實考核學校教師專業發展進修執行過程之得失
（一）掌握教師參與進修之狀況，定期公布各領域進修內容、教師實際參與進修情形。
（二）建立回饋機制，設計研習回饋單，針對研習課程內容、講座及成效進行填答，提供未來辦理之參據。
（三）了解是否按照進修計畫執行，執行過程是否有困難。
（四）辦理教師進修滿意度調查及建議事項之處理。
三、 有效評鑑教師專業發展進修之成果
（一）各領域教師應設計教學回饋單，以了解學生反應，並從中檢討教師專業發展實施之成效。
（二）強化教學視導、教學觀摩、同儕觀摩工作，以掌握教師專業發展是否實際運用至教學實務情境中。
（三）持續進行教學評鑑、課程評鑑、教材評鑑。
（四）檢視教師參與學術專業發展之研究成果。
（五）鼓勵教師參與各項競賽，以激勵教師專業發展風氣，從競賽過程中評估教師專業發展之成果。
（六）從學生的課業成績、行為表現、各項比賽中提供回饋省思，作為教師專業發展與成長之回饋。</td></tr>
</table>

<table>
<tr><td>指標向度</td><td>資 源 統 整</td><td>指標名稱</td><td>家長正向參與</td></tr>
<tr><td>指標理念</td><td colspan="3">「成就孩子的大未來」是學校存在的最主要目的，也是我們共同的最大心願，有賴教育合夥人的攜手並進始克圓滿，尤其是家長正向積極的參與，更是一大力量的挹注。我們深切的盼望家長能以正向的理念，在互信互諒的基礎上，「秉持參與不干預的支持專業」，「支持而不把持的同心深耕教育」，認同學校的願景和目標，有計畫、有組織的協助學校落實這些價值觀(value)、使命(mission)和願景(vision)。</td></tr>
<tr><td>經營策略</td><td colspan="3">一、 親師共塑學校發展之願景與目標，導引校務發展方向
（一）透過SWOT分析，邀集親師共同訂定學校願景。
（二）親、師、行政共同探討擬訂「家長參與學校事務」具體的事項與類別（如：教學、學生輔導、學校建設、服務志工等）。
（三）辦理學校日，以政策制度引導家長，瞭解學校經營理念。
二、 協助家長養成正向校務參與態度，提升家長素質與專業知能
（一）舉辦親職教育或會議，說明家長參與學校事務應有的體認與態度。
（二）協助正常推動家長會業務，以凝聚家長核心領導力量。
（三）建立定期的溝通管道，建立互信與互諒合作模式（如班級家長座談會、全校家長座談會）。
（四）建立家長聯絡網站，增強親師生的凝聚力（班級、學校、家長會網頁）。
三、 建立家長合理的參與機制，促發良善夥伴互惠關係
（一）鼓勵家長積極有效參與班親會、學校家長會運作。
（二）鼓勵家長積極有效參與學校各項會議以分享決策（如：校務會議、教評會發會、申訴委員會、編班委員會、供餐委員會、校園美化…等）。
（三）鼓勵家長積極參與學校各項重要活動（畢業系列、校慶、學校日、承辦之各項活動）。
（四）鼓勵家長積極參與學校重要事務（學校義工、上下學導護、學生認輔學校刊物…等）。
（五）建立互動意見檔案夾，導引良性互動效益。
（六）成立爭議調停機制，避免爭端，以營造和諧校園。</td></tr>
</table>

<table>
<tr><td>指標向度</td><td>資 源 統 整</td><td>指標名稱</td><td>家長多元參與</td></tr>
<tr><td>指標理念</td><td colspan="3">「家長多元參與學校教育」是教育改革的潮流，學校暢通多元參與管道，可促使家長對教育更加深刻認識，獲得更多的家庭、社區及社會力量的支持，化解教育過程中來自家長或社會上的阻力，引進豐富的教育資源，增進學校教育效能。</td></tr>
<tr><td>經營策略</td><td colspan="3">一、 鼓勵家長瞭解學校，協助推動校務發展
（一）參與學校決策會議：如校務會議、教評會、學生申訴會、人員遴聘、教科書選用等。
（二）參與計畫的擬定：如學生安置、學生輔導與獎懲、課程發展等。
（三）參與學校建設：學校新建或修繕工程、設備購置、經費籌措與捐助等。
二、 提供家長參與學校活動，深入學生的學校生活
（一）參與各項慶典活動：如運動會、畢業典禮、校慶、園遊會等。
（二）參與相關教學活動：如教學觀摩、研究發表會、學藝競賽等。
（三）參與校外相關活動：如社區慶典活動、教學交流、參觀訪問等。
（四）支援班級教學活動：如班級級務處理、校外教學等。
三、 辦理親職教育活動，增進家長教育子女知能
（一）參與親師聯誼活動：如親子講座、家長聯誼會、學校日等。
（二）參與教育座談：如專題演講、家長成長團體、主題工作坊等。
（三）參與親子活動：如親子共學、慶生會、節慶慶祝活動等。
（四）參與義工組織：如交通導護、資源回收、圖書服務、美化綠化義工等。
四、 鼓勵家長參與學生輔導，了解學生學習情形
（一）學習輔導：對低成就學生提供補救教學、校園綠化與美化、教學情境布置等。
（二）行為輔導：參與行為偏差學生個別輔導或認輔。
（三）生涯輔導：瞭解學生各項測驗及性向，以輔導學生生涯規劃。
五、 結合家長組織的力量，協助學校解決問題
（一）參與班級家長會：協助教師營造班級團隊、增進親子溝通。
（二）參與學校家長委員會：支持學校教育活動的推展，並協助解決問題。
（三）參與家長聯誼會：參與各相關家長協會或團體，跨校聯誼交流活動，共謀學校教育發展。
六、 建立完善的獎勵措施，激發家長參與熱忱
（一）訂定志工服務辦法及榮譽制度。
（二）校內定期辦理感恩活動：如志工日、表揚大會等。
（三）推薦參與校外表揚：如金鑽獎、金駝獎、榮譽市民等。
（四）推動學習型家庭，提升參與教育的動力。</td></tr>
</table>

指標向度	資 源 統 整	指標名稱	善用社區資源
指標理念	社區擁有無限的資源，從調查、建置、多方統整運用，有助於教師教學效果、學生學習成就與行政之有效運作，既可發展鄉土本位課程，彰顯學校特色；又能豐富教學內容，提升教師效能；解決學校問題，促進校務發展，更能達成學校社區化，社區學校化的理想。		
經營策略	**一、 調查社區各項資源，建置完整社區資料庫** （一）建置家長人力資源庫。（調查家長職業、專長、興趣等，製作分類圖表）。 （二）建置社區各類資源網絡（如人力、物力、財力、文化素材、產業、社團、機構等）。 （三）繪製社區物力、產業或愛心商店分布圖。 **二、 營造社區公關資源，暢通支援互助管道** （一）啟動組群合作機制，促發互助分享能量。 （二）建立傳媒公共關係，推廣學校經營特色。 （三）維持良善互動關係，引導社區優質意識。 （四）成立社區聯防系統，建構綿密安全網絡。 **三、 運用社區各項資源，建構優質校務經營** （一）推展學校義工制度，協助校務發展。 （二）邀請社區專業人士協助教學、顧問諮詢、參與學校各項計畫訂定。 （三）運用社區捐助經費、設備與物品，充實教育設施。 （四）利用社區資源實施校外教學，豐富教學網絡。 （五）善用社區文化資產，融入教學與課程，發展學校本位課程。 （六）善用家長會資源，豐盈教育資材。 （七）運用社區機關組織，擴展學習領域。 （八）運用社服機構，提供專業服務。		

<table>
<tr><td>指標向度</td><td>資 源 統 整</td><td>指標名稱</td><td>引導社區發展</td></tr>
<tr><td>指標理念</td><td colspan="3">學校與社區的共存共榮關係密不可分。學校既有的空間設施以及學校的軟體活動，適度的提供社區共享，配合辦理多元社教活動，共同營造文化的教育堡壘，導引前瞻、健康、人文的社區意識，可促進社區永續發展。</td></tr>
<tr><td>經營策略</td><td colspan="3">一、 引領學校為社區發展的燈塔，促使社區學校化
（一）加強社區生態意識，營造永續發展觀念。
（二）舉辦社區深度匯談，凝聚社區發展共識。
（三）引用資訊e化科技，建立社區意識網路。
二、 形塑學校為社區的精神堡壘，提升社區生活素質
（一）收集社區楷模事蹟，發揚社區典範精神。
（二）表揚社區熱心人士，塑造社區守護意識。
（三）提倡社區志工精神，使學校為志工中心。
三、 創造學校為社區的文化標竿，增強社區宏觀作為
（一）舉行社區文化講座，深耕社區藝文涵養。
（二）訂定社區運動指標，落實健康社區概念。
（三）舉辦社區慶典活動，振興多元文化活力。
四、 開放學校的空間設施，提供社區資源共享
（一）改進校園開放辦法，提供社區居民充分利用。
（二）整合學校學習資源，健全社區終身學習環境。
五、 提供學校的軟體資源，協助社區永續發展
（一）學校提供人力資源，協助各項社區活動。
（二）學校提供專業師資，協助發展社區特色。
（三）學校參與社區活動，凝聚活力社區意識。</td></tr>
</table>

指標向度	校園營造	指標名稱	安全校園
指標理念	所謂安全的校園，顧名思義是指師生可以免於恐懼，可以安全學習與教學的地方。學校是眾多學生聚集、活動與學習的場所，校園的安全維護自然是一項重要的公共責任，學校必須讓學生在校園中避免受到自然災害或人為事故所造成的傷害，同時要進一步能確保學生的生活安全，因此一所優質的學校，應透過系統性的思維，以整合的方式，讓學校的軟硬體均能符合安全的規準，據以提供學生一個良好的學習環境。		
經營策略	**一、 增進師生安全防護觀念與危機意識** （一）建立安全防護與危機處理機制，共同參與分層負責。 （二）分析影響校園安全因素，明訂危安事件處理流程。 （三）運用各種集會與適當時機，加強安全教育的宣導。 （四）定期舉辦各項防災演練，增進師生防災防護技能。 （五）舉辦各項學藝活動，喚醒師生危機意識與安全觀念。 （六）編印學生安全手冊，提供學生有關校園安全注意事項。 （七）配合相關課程，教導演練各項器材之操作及使用技巧。 （八）蒐集相關補充教材、文宣資料，提供教學輔導參考運用。 **二、 強化校園安全防護措施** （一）加強門禁管理，健全警衛功能。 （二）訂定校園開放管理辦法，以達敦親睦鄰之效。 （三）劃分校園安全責任區域，落實校園巡查工作。 （四）繪製學校安全地圖，清楚標示校園危險區域。 （五）充實更新消防設施、緊急廣播及緊急照明設備。 （六）規劃校園監視與保全系統，建構校園安全網絡。 （七）加強實驗室安全管理，明訂各項實驗操作程序。 （八）提供衛生安全的餐飲，加強校園環境整潔維護。 （九）建立學生完整健康檢查資料，掌握特殊疾病學生的身心狀況。 （十）裝設校園緊急求救通報系統及夜間照明設備，杜絕安全死角。 （十一）定期於廁所、浴室等處實施反針孔攝影偵測，維護個人隱私。 （十二）加強資訊系統安全保密工作，防止電腦病毒入侵與資料外洩。 **三、 落實校園安全自我檢核機制** （一）訂定校園安全管理檢核項目，明訂各項安全檢核作業程序。 （二）專人專責進行自我檢核工作，定期檢查校園各項器材設施。 （三）依法進行各項公安檢查作業，確實投保公共意外責任保險。 **四、 規劃安全合宜的校園環境設施** （一）校園建築設施應聘請專業人員設計監造，並首重安全考量。		

經營策略	（二）建築修繕時應注意安全圍籬及警告標示，以維護師生安全。 （三）規劃無障礙的校園環境，提供安全與人性化的學習場所。 （四）設計符合安全的體能遊樂設施，專人定期檢查維護保養。 （五）明確標示教學設備、器材設施的使用方法及危險程度。 （六）設置家長接送區、停車彎、通學巷，以維護學生安全。 （七）建築設施的樑柱避免尖角設計，宜加裝防撞軟墊。 （八）應設置防滑條或塗螢光漆，以維護進出安全。 （九）設置明顯的避難逃生標示，依規定設置避難器具。 （十）人車動線應明確順暢，避免交錯，以利人員進出。 （十一）大型川堂、浴廁、廚房之地板，採用防滑設計。 （十二）積極爭取預算，整修危險校舍，汰換老舊設施。 **五、 建立完善的通報聯絡體系** （一）建立親師生緊急聯絡資料，以利迅速處理特殊狀況。 （二）密切注意學生之出缺席情形，掌握學生之動態資料。 （三）運用防災防疫通報系統即時反應現況，爭取有力支援。 （四）確實執行校園事件通報作業，暢通校園事件通報管道。 **六、 有效運用家長及社會資源** （一）結合家長及社區資源，共同參與學校安全維護工作。 （二）保持與警消、醫療、輔導機構密切聯繫，建立區域支援系統。 （三）與大眾傳播媒體保持良好適切關係，配合學校做正向之宣導。

指標向度	校園營造	指標名稱	人文校園
指標理念	學校是師生、校友及社區居民學習與生活的場所，也是心靈共鳴契合交錯，創造共同回憶的地方，因此透過校舍建築、校園規劃及軟體、硬體建置等校園情境之呈現，形塑具有人性關懷及教育理念的人文校園，才能發揮「人—境」互動，潛移默化的境教功能。		
經營策略	**一、 形塑學校建築風格** （一）將傳統或現代的圖像，表現在學校建築上。 （二）學校建築設計以「學生」、「教學」為中心，適合互動學習與休憩。 （三）建構無障礙校園環境，處處有人性化貼心的設計。 （四）融入社區特色，建構鄉土意象景觀。 （五）建造或保存代表當地意象的建築物。 （六）利用當地特有建材建造校園。 **二、 典藏校園史蹟文物** （一）設置校史室或網路數位典藏校史資料，記載學校、社區轉型的過程。 （二）妥善保存學校相關文物(校徽、校歌、校服、歷屆畢業生紀念冊學校出版品、學校大事紀、歷年教職員工人事資料、歷年老照片、相關歷史文物等)。 （三）維護校內具有歷史性或紀念性的建物。 **三、 傳承社區民俗特色** （一）研究鄉土文物及景觀，編撰鄉土教材，列為校本課程。 （二）邀訪地方耆老，進行鄉土教學。 （三）設置鄉土教室或鄉土教育中心。 （四）成立民俗社團，傳承社區文化。 （五）配合辦理地方民俗活動。 **四、 營造溫馨和諧的校園氣氛** （一）倡導校園倫理，增進親師生互動，塑造和諧校園文化。 （二）精心設計各項典章制度，強化正向積極進取的價值觀。 （三）暢通學生申訴管道，公開、公平、公正處理學生問題。 （四）強化導師職責與認輔制度，針對學生偏差行為進行積極輔導。 （五）設計展現學校文化特色之識別系統。 （六）辦理慶生會、文康活動，凝聚情感及向心力。 （七）推動「分享」和「感恩」活動，營造溫馨和諧校園。 （八）成立校友會、退休教職員工聯誼會。 （九）設置休閒文康活動中心，提供休閒健身場所。 （十）實施同仁互助福利辦法及急難救助辦法。		

<table>
<tr><td>指標向度</td><td>校園營造</td><td>指標名稱</td><td>自然校園</td></tr>
<tr><td>指標理念</td><td colspan="3">經營自然校園是學校發展的新趨勢，希望經由生態、節能、減廢、健康的理念，建構綠色建築與自然校園，進而達成循環共生、智慧共享、進步共榮的教育願景。因此，優質的校園環境，應該透過行政、教師、家長、學者專家的團隊力量共同打造，使校園的綠美化邁向自然化、景觀化、生態化，以及生物多樣性的目標。
永續經營的學校應該結合社區推廣透水、親水、節水，以及種樹、保樹、愛樹等生活環保理念，實踐物質循環使用、資源回收再利用、省包裝、低噪音、零污染等綠色消費行動，從而建構多樣生態校園、培養環境覺知能力、力行環保儉樸生活，並透過身教、言教、境教來啟動孩子的「公德心、環保情」，真正發揮學校為社區總體營造的功能。</td></tr>
<tr><td>經營策略</td><td colspan="3">一、 健全推動組織，爭取各方資源
（一）成立優質校園及環境教育推動小組，訂定年度具體實施計畫。
（二）定期召開小組會議，逐年檢討推動得失，不斷追求卓越精進。
（三）組織校園綠色小天使，培訓環保志工及種子教師。
（四）結合社區人力物力及經費，善用史蹟人文及生態資源。
（五）鼓勵各校加入綠色夥伴學校，爭取校園環境改善專案補助。
二、 建構生態校園，改善學習環境
（一）定期分區修剪花樹草地，積極處理落葉堆肥。
（二）增設校園生態景點，建置各領域環境教學步道。
（三）美化校園牆面地面，善用情境融入各科教學。
（四）推展植物名牌標示解說，建置自然校園環境地圖。
（五）鼓勵師生家長認養校園植物，培養服務美德及愛校情操。
（六）辦理老樹尋根活動，建立完整校樹校史資料。
（七）增闢校園透水性鋪面，擴增校園綠覆地面積。
（八）減低校園各區域噪音干擾，清理校園髒亂死角。
三、 珍惜有限資源，鼓勵回收利用
（一）加裝省水省電設施，推廣盥洗用水雨水回收。
（二）舉辦舊愛新歡活動，培養學生惜福愛物情操。
（三）宣導再生能源利用，增設風力及太陽能設備。
（四）各項開會自備茶杯餐具，鼓勵辦公室紙張重複使用。
（五）推行班級資源分類回收，做好校園垃圾減量管理。
四、 維護校園清潔，加強環境管理
（一）做好廁所清潔消毒工作，清理校園水溝容器。
（二）定期保養飲用供水設施，建置實驗廢水排放管線。
（三）妥善安排校園打掃工作，落實生活教育。
（四）管制流浪貓狗進入校園，避免使用列管殺蟲藥劑。</td></tr>
</table>

經營策略	**五、 推展環教活動，回歸自然理念** （一）引導師生解說校園花樹，建立生態學習認證制度。 （二）宣導節水節能減廢，各項研討融入永續校園理念。 （三）辦理環境教育學藝競賽，鼓勵各校師生教唱環保歌曲。 （四）建立環境教育資源網站，設置宣導專欄及圖書專櫃。 （五）推展校園喝白開水運動，舉辦親子淨山親水活動。 **六、 配合領域課程，融入各科教學** （一）彙整環境教育議題指標，鼓勵教師融入各科教學。 （二）編寫環境教育補充教材，規劃各學年主題教學活動。 （三）舉辦師生家長生態環保研習，實施戶外教學參觀。 （四）組成環境教育議題群組，獎勵各校教師加入行動研究。 （五）學校本位課程融入生態多樣化理念，充實永續教育教學資源。

<table>
<tr><td>指標向度</td><td>校園營造</td><td>指標名稱</td><td>科技校園</td></tr>
<tr><td>指標理念</td><td colspan="3">「科技始終來自人性」，營造優質科技校園，需從人本著眼，建立有用、好用的學校生活環境，善用科技的整合、快速、分享、多元與不斷更新的優勢，兼顧教與學、分享與對話、品質與便利、效能與效率等需求，以優質學校的目標的有效達成。</td></tr>
<tr><td>經營策略</td><td colspan="3">
一、 佈建全校性全方位的網路環境
（一）架設全校無線與有線寬頻網路，完成全校數位神經系統。
（二）建立互動式網路學習系統，推展數位學習無障礙環境。
（三）結合現有校園學習資源與多媒體製作，建立數位學習中心。
二、 提升生活設施的自動化
（一）設立學校自動導覽系統，主動提供簡訊或電子報等必要即時資訊。
（二）裝置水電、照明、空調自動監測與回收系統，實踐綠建築的精神。
（三）妥設各項衛生設施與疾病防治監控系統，提升師生健康生活品質。
三、 建構校務行政管理系統
（一）整合學校各項業務，全面數位化。
（二）設計好用易學且安全的檢索與彙整系統，提供優質服務。
（三）實施電子公文交換與批閱系統，落實文書管理效能。
四、 建立校園安全網絡，確保親、師、生安全
（一）設定校園線上網路安全管理系統，深化網路倫理精神。
（二）設置互動式線上保全監視系統，杜絕安全漏洞。
（三）發展學校智慧卡，提供門禁讀取及回傳機制，確保學生安全。
（四）規劃各項消防、逃生自動化系統，兼顧預防與緊急安全需求。
五、 建構數位教學平台、整合校內外教材與學習資源庫
（一）設計親、師、生互動分享平台，暢通溝通與學習需求。
（二）發展智慧型數位學習系統，提供個別化學習。
（三）透過館際合作整合圖書館資源庫，擴大服務功能。
（四）整合圖書館與其他各項教材資源庫，提供隨選即時功能。
（五）建置校園電子圖書及書包，提供相關資源供師生教學使用。
六、 充實多元化多媒體資訊行動設備與系統，滿足個別化即時需求
（一）有系統不斷更新多媒體資訊設備，提升各項功能。
（二）建構能與個人化多媒體設備相容的互動學習軟體和硬體，提升可行效益。
（三）建立使用者即資源提供與更新者的環境系統，促進資源的可用性與豐富性。
</td></tr>
</table>

指標向度	校園營造	指標名稱	藝術校園
指標理念	藝術的本質是真、善、美，藝術的類型包含了靜態的、動態的；有視覺藝術、聽覺藝術，更有綜合藝術的複雜化呈現。藝術不僅是單純的學科，藝術更是豐富人類生活，充實人們內心的活水泉源。校園環境需要藝術化，人們的心靈也需要藝術充實、共鳴與感動。因此，重視學校美化綠化、充實軟硬體設施以提升藝術教育的教學品質、提供藝術展演空間，促進藝文活動交流機會，使學校成為優質藝術教育環境，進而達到整體藝術品味的提昇與精進。		
經營策略	**一、 營造藝術學習風氣** （一）學校特色與藝術校園理念結合，以藝術推動學校目標、願景及精神帶動藝術學習風氣。 （二）結合學校本位課程與願景發展，推動學校藝術課程，統整各領域教學，激發師生活潑創意，打造校園特有文化。 （三）藉由藝術教育之推動，設計藝術活動，增進藝術感受、想像、欣賞表現、鑑賞、審美及創作能力。 （四）規劃完善的軟硬體設施，提供藝術在校園的發展空間。 **二、 規劃校園藝術課程與教學** （一）透過「課程發展委員會」及「各領域課程小組會議」討論校園公共藝術主題及內涵。 （二）建置校園藝術人力資源，以推動校園公共藝術之設置。 （三）校園藝術與生活密切結合，涵養藝術生活。 （四）以動靜態藝術展現視覺、聽覺及綜合藝術，推展多元化藝術。 （五）校園藝術因應時節而更替換置，豐富藝術校園內涵。 **三、 培育師生藝術鑑賞能力** （一）成立藝術性社團、推動藝文活動，培養師生藝文欣賞能力。 （二）辦理教師藝術研習，培養教師藝術教學能力。 （三）建置校園景觀，強化藝術與環保結合之理念。 （四）結合網路與企業公益資源，讓展演藝術傳達至校園。 **四、 校園表徵圖象藝術化** （一）校徽或視覺傳達系統等宜妥善規劃設計，以提昇對學校的認同感。 （二）規劃富有歷史意義表徵的集體創作以永久保存。 （三）提昇公共藝術設置的教育目的，以激發愛藝術愛學校愛鄉里的情懷。 **五、 籌劃校際觀摩與藝人校園** （一）提供校際間的藝術交流。 （二）規劃藝術家進駐校園活動。 （三）舉辦藝術創作展示與成果發表，創造師生高峰經驗。 （四）發展學校與社區藝術特色，推動社區文化與藝術活動。 **六、 兼顧文物的保存與特色的創新** （一）設備、建築整建須保存富有歷史意義的文物古蹟。 （二）新建校舍結合歷史、周邊文化，發展藝文特色。		

指標向度	校園營造	指標名稱	健康校園
指標理念	健康是最大的財富，健康也是美好人生最重要的指標，沒有健康就沒有美好的未來。因此，培養健全的國民是國民教育的最終目標，也是迎接二十一世紀成為新世界公民的重要基石。因此，優質的學校一定要是充滿活力，且能透過學習活動協助學生健康成長，養成良好生活習慣，維持強健體魄與身心健全的健康學習環境。		
經營策略	**一、 落實健康服務，養成良好的生活習慣** （一）貫徹每日晨間個人及環境衛生檢查，做好個人衛生並協助清潔校園。 （二）定期實施口腔保健、身高、視力、及相關之疾病預防措施。 （三）結合衛生或醫療機構辦理衛教活動，協助學生體認健康檢查之重要性。 **二、 強化健康環境，營造衛生的物質空間** （一）提供適當的衛生設施與安全用水，並加強維護保養。 （二）推行環境保護計畫，落實回收再造、節約資源及綠色消費。 （三）推行菸害與藥物防制教育，建立無菸、無毒校園。 **三、 推展健康教學，厚植身心健康的知能** （一）建構健康學習目標並具體實踐。 （二）統整健康與體育教學活動。 （三）建置互動式健康資源中心學習網站，提升學生健康知能。 **四、 深耕營養教育，培養優質的健康體魄** （一）提供均衡營養並指導建立健康衛生的飲食習慣。 （二）定期調查學生健康與身體質量指數，並規劃活動協助控制體重。 （三）辦理營養教育及國際用餐禮儀，充實營養知能。 **五、 充實體育設施，提升師生的體適能** （一）善用空間規劃設置體育設施，提供最便利的運動環境。 （二）成立多元運動社團，學習多項運動技能。 （三）鼓勵校長與教職員工參與體育活動，提倡校內運動風氣。 **六、 規劃生活體驗，促進健康生活之實踐** （一）辦理以健康為主題之體驗活動。 （二）舉辦或參與社區休閒活動，培養規劃休閒能力之新國民。 （三）推動校際體育交流，促進人際互動能力。		

<table>
<tr><td>指標向度</td><td>學 校 文 化</td><td>指標名稱</td><td>共 塑 願 景</td></tr>
<tr><td>指標理念</td><td colspan="3">願景係可以看到未來的可能與結果，它充滿期待，有願景就有了希望。「願景」為全校親、師、生提供一個明確努力的方向，應由全校親、師、生共同塑造，找出學校教育目標與核心價值，並成為全體人員共同追求之意象，方能溝通觀念凝聚共識與向心力，共謀團體的績效與永續發展。校長除對自己的「校長圖像」非常清楚外，學校的願景與圖像更應清晰明確，因為「方向比努力重要」。
願景的塑造可由校長啟動，再透過小組討論、澄清、修正、形塑，使願景成為全校共同的信念。至於校長圖像、教師圖像、學生圖像、家長圖像等要明確清晰，並且應將共同願景轉化為學校目標或工作方案，落實實施。共塑願景前各校可先進行SWOT分析，以了解學校優勢、劣勢、威脅和機會，願景的建構是一個交互作用、整合發展、持續進行的過程，不只是一次性的事件而已。各校可建立願景實現的「回饋系統」，隨社會變遷作定期檢核，並不斷反省檢討與創新。</td></tr>
<tr><td>經營策略</td><td colspan="3">一、 凝聚學校人員共識，找出學校教育目標與核心價值，建構學校願景圖像
（一）透過分析檢視學校發展之各項相關的因素。包括:變遷的社會，社區的特性，學生群體的特質，教師的能力以及有關課程、教學、及學習等方面的研究。
（二）參訪其他機構觀摩學習他校優點。
（三）激勵行政、教師、家長、學生提出個人願景，結合親師生眾人智慧，化個人願景為學校共同願景，確立學校發展方向。
（四）透過深度匯談溝通觀念，凝聚學校教育目標與核心價值之共識。
二、 設計相關活動，創造共塑願景的高峰經驗
（一）辦理描述願景的各項比賽，製造高峰經驗，讓全體成員共同參與，並沉醉在願景裡。
（二）善用詰問法：學校願景應以學生學習為導向的方向去規劃，若發覺學校願景不恰當時，領導者可運用詰問法丟出問題，再討論、再重塑、再修改，達成共塑願景之目標。
（三）應用「三、六、三討論法」建構學校願景。
1.由相關人員組成小組，討論學校特色，並以三個形容詞表之。
2.討論並歸納較多數人認同之前六個因素。
3.由這六個因素中，確認出三個以內學校願景所必要的項目。
4.召開委員會確立學校願景草案，並由全體成員加以檢視。
（四）透過民主程序，由親、師、生共塑願景。
1.由家長、學生、及學校教育人員組成小組。
2.參與者寫出十個能夠掌握其個人願景精髓的形容詞。
3.每位參與者寫出一、二句話來擴展其形容詞。
4.提出疑問、解釋與澄清。</td></tr>
</table>

經營策略	5.票選出多數人共同想法。 6.團體討論，並建立願景共識。 **三、 將願景轉化為學校目標或工作方案，擬訂校務發展計畫，並落實實施** （一）以學校願景為依歸，確立學校教育目標並據以擬訂中長期校務發展計畫。 （二）落實學校計畫之執行與回饋修正。 （三）傳達願景對個人及組織有利之處，激勵員工熱情、主動投入。 （四）實施績效化的行政管理，提高學校經營的效能。 （五）充實各項教學設備，提供優質的學習情境，培育多元活潑快樂的學生。 （六）結合學校與社區的力量，共同達成學校教育目標。 **四、 建立回饋系統與檢討機制** （一）建立「校長信箱」，了解親、師、生對校務推展的寶貴意見及期望，提供校務發展之參考。 （二）領導者以民主風範，廣納善言，提供全員參與管道，共築校務美好願景。如以「校務發展意見調查表」，請親、師、生對校務經營「最滿意」和「最急需改進」提出三至五項建言，並提出期望及改進方法或策略。 （三）善用學校網頁，將學校發展願景或校務推展特色公佈，並提供討論與回饋機制，定期檢討願景執行成效，營造優質學校形象。

指標向度	學校文化	指標名稱	全員參與
指標理念	參與是指個人在團體情境中，心理和情感的投入，以鼓勵個人為團體的目標貢獻心力並分擔責任；學校組織若能運用參與決定的行政管理策略，將可使組織層面上獲得較佳的溝通、較融洽的工作氣氛、較民主的決策原則。在學校效能方面，能提高決策品質、減少執行阻力、提高學校效能。 學校活動，大者如校務行政、學校發展，小者如校歌、校服等，均需要學校全員投入，共同參與，不但可以發揮多元創意，又可以凝聚團隊精神與認同感。因此，結合全體教職員工、家長代表的參與、訂定長、中、短期校務發展計畫，透過引領及標竿作用，匯集學校行政、教師、學生、家長及社區人士力量，共塑學校願景。 全員參與係指學校相關人員：包括行政人員、教師、家長、學生、社區人士、專家學者等人人皆是參與者；學校重要活動，均透過相關人員之被告知、被徵詢、提供意見、參與規劃、參與討論、共同議決等參與方式達成共識，形塑相互支持合作的夥伴關係，讓成員分享教育的成果，亦分擔教育的成敗。		
經營策略	**一、 營造參與環境，分工合作為共同目標而努力** （一）提升成員參與能力：提供資訊，協助成員對學校教育參與權之認知。帶領成員在參與中學習，提升參與的能力，進而發展出穩定的參與效能。 （二）提高成員參與意願：透過各種管道增進成員認識學校的各項教育措施，讓成員藉由認識而了解自己與學校的生命共同體關係，願為學校教育而努力。 （三）資訊公開、透明，落實校園民主：主動提供親師生各項教育相關資訊，協助成員對學校教育參與權之充分落實。 （四）落實各項會議功能，會議決議確實執行。 （五）建立意見反映管道，加速成員與學校之互動及聯繫。 （六）培養全員相互的關心與信任營造溫馨的校園氣氛。 **二、 建立成員參與機制，提供專業對話平台** （一）健全家長會與教師會組織，積極開放家長與教師參與學校教育事務管道。 （二）依參與校務需求推派教師或學生或家長代表，出席校內重要決策委員會。例：校務會議、教評會、課程發展委員會、教科書選用、學生申訴委員會…。 （三）建立親師互動管道，如：定期舉辦班級班親會、各項相關親職教育、成立親師專線、建置班級網頁、電子聯絡簿，以利親、師、生良性互動，提供家長更多參與校務的管道。 （四）建置教師專業分享平臺：建立教學討論常態機制、行政支援教學討論、		

經營策略	提供教學討論場所、提倡教學討論風氣、塑造教學討論文化。 **三、 激勵全體教職員工積極參與校務，強化學校成員工作士氣** （一）辦理多樣化並能符合大多數人需求之校園活動，學校全校全員參與共同建構活力的校園。 （二）成立「校務發展推動委員會」，共同訂定校務發展之計畫。 （三）以公平、公正、公開的原則，適才適所安排教職員工的職務分掌。 （四）民主決策，提供合理參與機會、暢達溝通管道，重視教職員工意見。 （五）辦理溫馨活動，激勵員工士氣、促進校內和諧，培養全員相互的關心與信任。 （六）建立優質學校形象，激發全員榮譽感。 **四、 建立學生參與平臺，提升學生參與學習和團隊合作能力** （一）營造能讓學生發揮潛能之軟硬體環境，並兼顧弱勢族群學生。 （二）辦理多元活動，激發學生參與學習之動機及團隊合作之精神。 （三）規劃多樣化學生社團，鼓勵學生參與，發展多元智慧。 （四）與學生權益相關之校務決定，透過召開座談會或其他形式聽取學生意見。 （五）發行校刊及班刊，鼓勵學生發表。 **五、 辦理親師和社區各種活動，爭取家長及社區人士的支持** （一）成立家長志工團，鼓勵家長走入學校，瞭解學校教育活動與相關資訊及學校辦學精神及特色。 （二）辦理各種親職教育活動，邀請家長及社區人士參與，提升家長教養知能。 （三）親師合作辦理相關活動，如校慶活動、懇親會、學校日、家長代表大會，達成家庭、學校、社區共同參與之目標。 （四）結合社區力量共創優質生活圈，設計「學習情境」與「社區情境」相結合之課程，將教學的場域由學校擴展至社區，並貫徹「學校社區化，社區學校化」之理念，贏得社區認同。 （五）走入社區良性互動，師生積極參與社區活動，營造社區與學校一家親之溫馨氣氛。 （六）成立學生課後社團發展委員會，強化各社團之後援力量，以充沛之人力物力及財力之支援，增進社團發展。 **六、 加強校友之聯繫，爭取校友的認同與回饋** （一）成立校友會，有錢出錢、有力出力，例如邀請優秀校友回校演講及參與相關活動。 （二）設立校友獎學金或成立基金會，獎勵學生敦品勵學，積極向上，或補助家境清寒之學子有機會完成學業。

經營策略	**七、 建立良好的學校公共關係** （一）與媒體良性互動，建立良好合作關係，透過學校發言人，主動提供學校活動資訊，邀請媒體報導師生努力成果。 （二）透過學校網頁與班級網頁，充分提供學校或班級活動訊息。 （三）建立學校優質品牌，爭取主管教育行政機關與各界的認同與支持。 （四）積極建立教育夥伴網絡，與他校或相關機構策略聯盟，結交教育夥伴，開展學校多元發展之空間。

<table>
<tr><td>指標向度</td><td>學 校 文 化</td><td>指標名稱</td><td>團 隊 合 作</td></tr>
<tr><td>指標理念</td><td colspan="3">團隊一起工作以達成共同目標，在合作之情境下，個人貢獻一己之力，並且幫助他人共同完成目標。強調團隊成員互相信任，毫不保留地投入有關理念的衝突，承諾達成決策和行動計劃，成員間互相要求，為消除計畫中的障礙負起責任。
團隊成員應將重點放在達成集體成果，建立積極的目標相互依賴，面對面的積極互動，並能釐清個人的績效責任，養成成熟之社會技巧。</td></tr>
<tr><td>經營策略</td><td colspan="3">一、 建立信賴之合作團隊
（一）領導人率先展現自己的誠信，使成員能彼此相互信任。
（二）確認每一位成員對團隊最重要之貢獻，以及為團隊利益，必須改進或戒除之問題。
（三）辦理團隊體驗活動，激發團隊合作之精神。
二、 面對團隊衝突
（一）領導人以身作則、展現適當的衝突行為。
（二）訓練團隊成員，不規避建設性之辯論，並能彼此瞭解衝突是為了團體好。
三、 引導團隊成員信守的承諾
（一）清楚明確訂定團隊合作之方向與優先順序。
（二）整合團隊向心力，支持共同目標。
（三）領導人持續督促團隊，確實履行團隊訂定之願景。
四、 建立團隊成員相互要求負責任之機制
（一）公開說明團隊需要達成的目標，每個人的權責分配，以及個人應有的行為表現。
（二）團隊成員彼此溝通對隊友違反既定目標和標準的感受。
（三）以獎勵集體的方式，創造負責任之內部文化。
五、 建立以團隊合作之成果為導向的信念
（一）明訂團隊合作成果。
（二）獎勵並讚揚對達成團體目標有真正貢獻的成員。
（三）將成員個人主義的行為減至最少。
六、 建構學校資源網路系統
（一）員工適才適所各司其職。
（二）調查社區資源建檔管理。
（三）廣結善緣建立教育社群。
七、 建立積極良好互動關係
（一）關懷成員生活起居，滿足心理需求。
（二）培養學校一致的文化價值，共塑教育願景。</td></tr>
</table>

經營策略	（三）發行通訊刊物，舉辦聯誼活動，促進了解，減少疏離感。 （四）提供諮詢服務，成立成長團體。 **八、 建立明確規範程序及獎懲辦法** （一）研訂跨處室合辦行政業務的相關規定。 （二）建立跨處室任務團隊的運作機制。 （三）訂定團隊合作完成任務的相關獎勵原則及具體獎懲規定。 **九、 採參與式行政決定** （一）提供親師生參與的機會。 （二）建立親師生參與的組織。 （三）讓成員充分了解學校的目標及計畫。 （四）採用激勵術，培養成員高度工作意願。 （五）徵求意見會議討論授權。 （六）協助設計推展校務方案。 （七）爭取教師必要之參與。 （八）公開肯定參與者的貢獻。 （九）重視溝通型態，妥善運用溝通媒介。 （十）鼓勵參與校內評鑑工作。 （十一）根據評鑑結果共同決定改進方案。 **十、 做好衝突管理，消弭校園危機** （一）善用衝突管理、減輕及防止衝突。 （二）潤滑歧異，藉由共識化解歧異。 （三）擴大資源，減輕衝突滿足所需。 （四）請信賴的第三者居中調停各退一步。 （五）運用非正式組織，化解衝突。 （六）調整組織結構，人員互調，促進相互了解。 （七）問題解決，直接對談，坦誠溝通，綜合雙方意見。 （八）建立高層次目標。 （九）有效領導，暢通溝通管道，實施目標管理。

<table>
<tr><td>指標向度</td><td>學 校 文 化</td><td>指標名稱</td><td>和 諧 溫 馨</td></tr>
<tr><td>指標理念</td><td colspan="3">面臨教育民主化、多元化、現代化之改革浪潮及教育組織變革之勢，營造溫馨和諧的學校文化是推動校務發展之原動力，奠定學校持續創新與永續發展之基石。
根據組織氣氛相關研究發現，和諧溫馨的學校文化具備下列特性：
（一）尊重、包容與親密信任之文化
（二）關懷、隸屬與認同學校之文化
（三）快樂、活力與多元創新之文化
（四）具向心力、行動力與競爭力之文化
（五）具共享合作與共榮共存信念之文化
基於上述特性，在目前動態開放的學校系統，要讓學校內外系統平衡運作，組織成員獲得最大的成就感與認同感，才能達成行政得意所為、教師樂意教學、學生如意學習、家長滿意學校與社區愜意進步之溫馨和諧的學校文化。</td></tr>
<tr><td>經營策略</td><td colspan="3">一、 倡導愛與榜樣的行政領導，營造溫馨和諧的校園氣氛
（一）校長能以尊重、包容的寬大胸襟，真誠的接納、關懷與肯定學校裡的每一位成員。
（二）校長具有高度的民主素養，能讓相關成員充份參與校務決策；博採眾議，集思廣益；滿足成員參與感、提升決策品質。
（三）校長具有教育家的風範，能以身作則、才德服人，是親師生學習的典範。
（四）校長具親和力、勤於走動管理，能藉正式、非正式的溝通管道，與老師、學生及家長建立良好的互動關係。
（五）校長能秉持個人的辦學理念，又能兼顧行政、教師、家長及學生的個別需求，讓團體成員共存共榮與共享。
（六）校長能尊重及肯定行政團隊、教師會及家長會對學校教育的貢獻，且能善用溝通協調能力，彙整各方意見，共創親師生三贏的局面。
二、 提升主動積極的服務理念，建構全面品質管理的優質團隊
（一）行政人員具有高度的團隊意識和服務熱忱，校務推動能凝聚共識、全員參與，發揮團隊精神。
（二）學校辦理各項活動，能確實考量相關單位的立場和需求，多元參與、充分表達，滿足成員的參與感和成就感。
（三）各項行政措施，能有明確簡潔的作業流程和主動積極的服務態度，讓受服務的對象能感受到尊重與效率。
（四）各項會議能接納成員的不同意見，在和諧民主的會議程序中，充分討論，形成會議決策的共識。</td></tr>
</table>

經營策略	（五）各項環境設施，能以人文關懷為考量，以精緻教育、全面品質管理為目標、提供親師生安全、舒適的優質校園。 **三、 提升主動積極的服務理念，建構全面品質管理的優質團隊** （一）行政人員具有高度的團隊意識和服務熱忱，校務推動能凝聚共識、全員參與，發揮團隊精神。 （二）學校辦理各項活動，能確實考量相關單位的立場和需求，多元參與、充分表達，滿足成員的參與感和成就感。 （三）各項行政措施，能有明確簡潔的作業流程和主動積極的服務態度，讓受服務的對象能感受到尊重與效率。 （四）各項會議能接納成員的不同意見，在和諧民主的會議程序中，充分討論，形成會議決策的共識。 （五）各項環境設施，能以人文關懷為考量，以精緻教育、全面品質管理為目標、提供親師生安全、舒適的優質校園。 **四、蘊育積極向上的教師文化，發展樂在教學的專業知能** （一）教師對學校具有歸屬感和認同感，樂於貢獻個人心力，全心投入各項教學活動，在工作中獲得尊榮感與成就感。 （二）教師積極參與各項研習進修和教學研究，提升專業知能，並能將個人的學習成長，回饋於實際教學活動之中，讓學生受惠。 （三）形成學習型組織的堅強教師團隊，積極促進各學年或各領域的教學群，能和樂融融樂在教學。 （四）教師認同愛與榜樣的教育理念，尊重每一個學生的個殊性，並能循循善誘，激發學生的學習潛能。 （五）在軟硬體各項設施上，提供溫馨關懷的服務措施，重視教師福利，讓老師在關心支持的校園氛圍中，以校為家用心教學。 （六）依教師專長配課，尊重其專業自主權，提供發揮專業知能之教學空間。 **五、 營造尊重關懷的學習氣氛，促進健康成長快樂學習** （一）各項學習活動，能以學生為主體，教師能尊重學生的個殊性，並以教育愛寬容孩子學習過程中的犯錯機會。 （二）教師的班級經營，能營造合作關懷的班級氣氛，避免同儕間的相互競爭，且能以鼓勵替代責罰。 （三）各項競賽或畢業典禮，能精心設計各類獎項，積極鼓勵學生的不同、成就表現，藉以肯定學生的多元能力增進學習信心。 （四）適時舉辦多元創意的學習活動，如創意開學日、畢業典禮、體驗活動，讓學生喜歡上學、快樂學習。 （五）尊重學生，從其優勢引導建立學生信心，並關懷弱勢與特殊學生，把每個學生帶起來。

經營策略	**六、 鼓勵尊重認同的親師合作，建立良性互動夥伴關係** （一）學校能在適當的地點提供舒適的家長會及愛心志工辦公室，家長會及志工熱心參與校務，對各項活動有高度的動員力和支援性。 （二）家長會主動制訂各項獎助辦法，協助校務發展，積極鼓勵學校及師生的教學活動及成效。 （三）學校和家長能以學生的最大利益為考量，雙方在相互尊重的基礎上，建立和諧愉悅的互動模式。 （四）家長成為學校的最佳公關，主動爭取校外資源並對外宣揚學校辦學績效，成為學校行銷的助力。 （五）辦理親職教育，提升家長教育子女之效能。 （六）運用各種方式，建立親師溝通管道，促進親師合作。 （七）積極了解與回應家長之需求，使家長認識學校與認同學校。 **七、 整合開放共享的社區資源，營造共生共榮學習型社區** （一）有效整合社區資源，促進學校發展。 （二）積極參與社區事務，提供社區服務，以提升社區生活品質。 （三）開放空間、場地與設備，和社區居民資源共享，以建立良好互動關係。 （四）積極宣導行銷，讓社區了解學校，使學校和社區緊密結合。 （五）以尊重與關懷之理念，營造社區與學校共生共榮。 （六）採取積極主動溝通與回應，保持良好互動。 （七）推展終身學習活動，落實學習型社會。 （八）形塑優質學校形象，與家長建立良好夥伴關係。

指標向度	學 校 文 化	指標名稱	持 續 創 新
指標理念	創新是一種改變與改善，也是一種競爭力，在知識經濟時代，學校辦學要能有高度的自我要求並能隨時被檢驗。所以學校經營必須不斷的創新，以提高顧客滿意度。持續創新在推動上需以改善、精緻、優質、科技，卓越為導向，才能不失永續經營的理想。 持續創新應包含有物理性的創新和心理性的創新。就物理性的創新來說在學校的一切設施，不論教學或行政需求上，均要能先社會需求或配合社會發展，適時的改善及更新，以配合需要；就心理性創新來說，必需要做到隨時檢討及改進教學觀念，創造學校行政績效，隨時虛心接受親師生的建議及聽取教師、家長和社區的心聲，要有追求教育理想及積極實願景的使命感，在目標與運作間要能建立強而有效率的回饋網。		
經營策略	**一、 推動卓越化的行政運作，提升行政管理品質，提昇學校競爭力** （一）實施標準化作業流程：建立採購、工程招標、體育表演會、新生報到…等的流程及表格標準化，做好延續管理。 （二）採用紫牛效應：發展學校特色，建立口碑、暢達溝通管道，便於使優點及特色口耳相傳。 （三）提供全員參與機制：如成立各種委員會，教師會會長、學年主任參與行政會報。 （四）協助教學視導與評鑑：如鼓勵老師參加發展性教學輔導，培訓教學導師，實施同儕視導，落實有效教學。 **二、 舉辦精緻化的教育活動，感動親師生的心靈，體會生命的意義價值** （一）辦理推陳出新的多樣活動：辦理別緻創意的慶生會，成立多元的動靜態社團活動，課後照顧等活動，服務家長及學生。 （二）深耕有效學習的陪讀時光：組訓家長志工、實習老師、退休老師，利用晨光陪伴及關懷學業低成就學生，實施補救教學。 （三）專業成長與心靈成長並重：教師專業成長課程外，心靈的成長亦不可偏廢，教師除了專業能力提昇外，對社會責任應有一定的參與。 （四）實施網路輔導：利用電子信箱跟小朋友作一對一線上談話或團體輔導，可減少很多校園問題 。 **三、 營造現代化的環境，深耕人文與科技，培育全人發展的學生** （一）提供優質環境：充實科技及其他教學設備、擴充圖書、佈置環境…增進教學及行政服務品質。 （二）營造溫馨環境：用愛、關懷、尊重、傾聽、接納、同理、鼓勵等方式對待學校親師生；激發創意。		

經營策略	**四、 整合優質化的家長、社區、社會等資源，把每個孩子帶起來** （一）申請學習型家庭專案：辦理學習輔導、親子成長團體、親子共讀等研習課程，塑造學習型家庭。 （二）深耕社區文化：提供開放學校場地，協辦生活學苑、瑜加班…等，促進社區發展。 **五、 進行不斷研發與改善** （一）實施提案制度：如獎勵成員創意提案，自編教材，創新教法等。 （二）建立有效能的檔案管理：利用即有檔案為出發點，有效的運用既有資訊。 （三）建立明確、立即獎勵制：凡作為有貢獻者，能明確的、立即的獎勵。年度召開檢討會，以求改進。 （四）實施自我評鑑、行動研究，製作省思檔案 ，不斷反思實踐。 **六、 實施評鑑與考核** （一）重視自我評鑑：組織成員都能有自我評比的內鑑規準。 （二）落實考核制度：建有各項考核規準，與組織發展環環相扣，成員可明確的、清楚的自我檢視，是否達到外部規準。

指標向度	學校文化	指標名稱	永續發展
指標理念	永續發展係指學校的校務發展，要有週延性，能夠凝聚共識，並能群策群力持續的執行，且要有良好的機制可以不斷的回饋與檢討，使學校的發展，能立於不敗之地。在推動時要能以具目標性、持續性、有競爭力及不斷的創新為規準。 學校要永續發展，要將學校視為一個動態的組織，學校內部要有很多正式或非正式的學習型組織，在自我能力的提昇上，不斷的迎接挑戰，在學校事務的執行上要能落實績效管理，產出時要重視品質管控，在運作上要能強化e化管理及知識管理，整個學校組織在不斷的蛻變成長中，隨時具有尊重、民主等特質，且要能整合學校、家長及社區等所有力量。		
經營策略	**一、 展現學習及知識領導，建立成長機制** （一）領導者以身作則，全力支持：校長以人性化、民主化、好學不倦的精神以身示範，帶領同仁，影響同仁；並積極鼓勵支持同仁之專業成長活動。 （二）啟動人心，建立價值觀：透過直接、普及、暢通的管道，理性說服永續發展的精神及好處。 **二、 型塑信任及分享文化，創造永續發展的智慧** （一）辦理聯誼活動：同儕間彼此關懷、鼓勵與互助，增進人際、情感連結及信任關係。 （二）成立分享社群：成立自發性學習工作坊，組織讀書會、網上討論、深度匯談等。 （三）建立對話機制：建立同仁間良性的對話機制，對組織的工作導向，有明確的認知，免除不必要的誤解。 **三、 辦理專業成長訓練，提昇同仁專業能力** （一）舉辦研習活動：根據學校發展及同仁需求，設計系統性、計畫性和周延性的研習課程，並鼓勵自我閱讀專業書刊。 （二）力行延續管理：建立師徒制度，做好知識經驗傳承，適當的職務輪調，互相熟悉業務。 （三）確認「變」為不變的信念:改變成長的固著，引進企業經營理念，組織中不但能接受改變，且能主動的求新、求變。 **四、 建立明確回饋機制，強化學校反省與改進能力** （一）與優質學校教育相關層面大循環的回饋：行政管理、課程發展、教師教學、學生學習、專業發展、資源整合及校園營造等作為要有明確的、立即的回饋機制，並可以隨時修正。		

經營策略	（二）與優質學校文化子項間的回饋：共塑願景、全面參與、團隊合作、和諧溫馨、持續創新子項間要能互相結和，一子項的目標達成，同樣有利於他項目標的達成，或一目標達成，他項目標也能隨之達成。 **五、 落實研究發展與評鑑，促進學校不斷成長** （一）建立成長檔案：包括組織成長檔案、行政變革檔案、教師教學檔案、學生學習檔案。 （二）鼓勵行動研究：不只侷限於教師的教學或課程研究，尚須包括組織的變革，人力資源的有效運用等。 （三）不斷省思實踐，檢討創新：透過會議、對話、自我省思來達成檢討改進、持續創新、永續發展之目標。